IceniCAM
Information Service

The Iceni
CAM
Cyclomotor Autocycle & Moped
Magazine

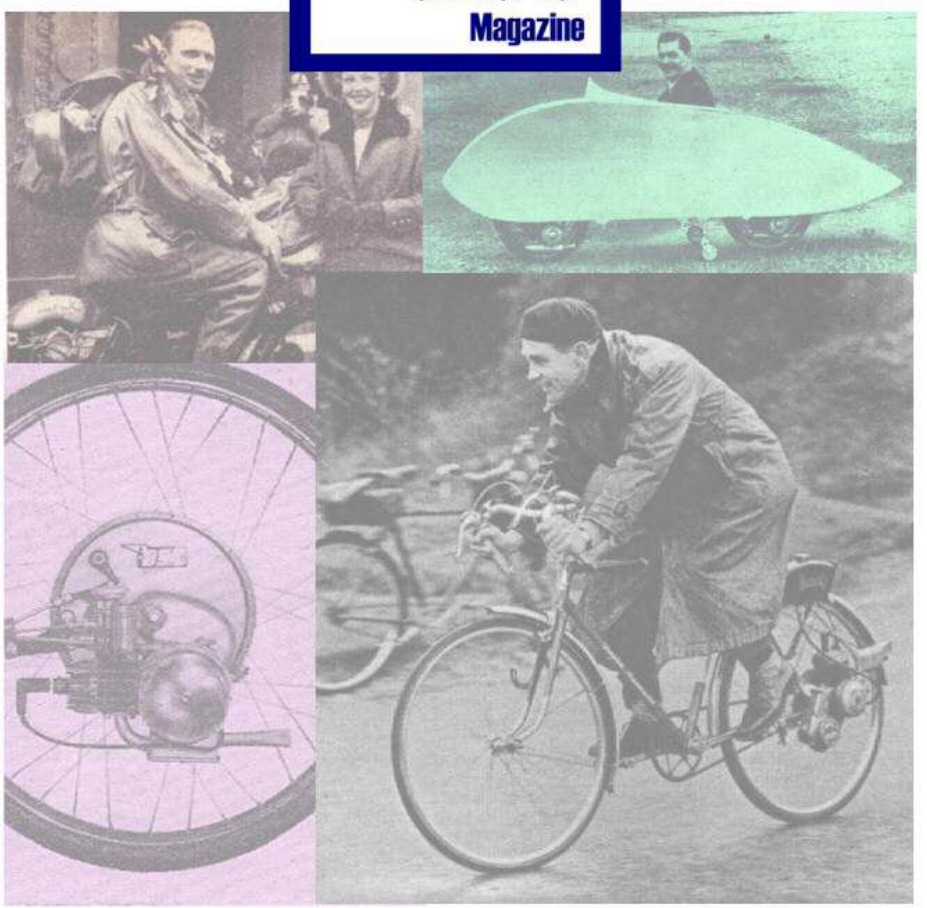

CLC TORE

frizione automatica a due rapporti automatici

MO-PED

automatic clutch and gear operation double speed

GARELLI 50 cc

BIMATIC

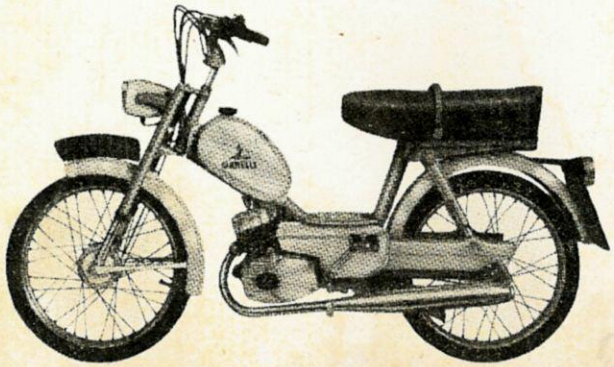

CONCORDE Matic

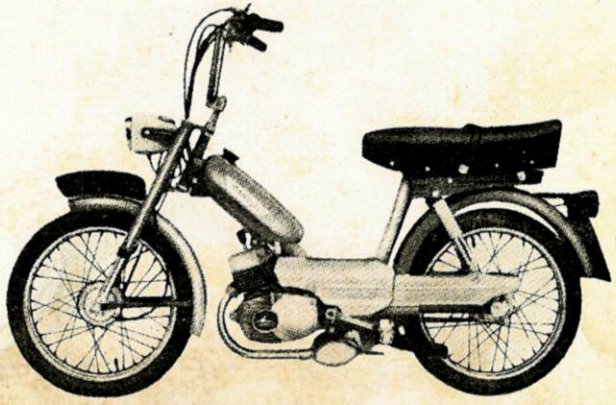

spare parts catalogue - catalogo parti di ricambio

Dal motore N. / From engine N.	A 035959	Dal telaio N. / From frame N.	02801

gruppo industriale **agrati-GARELLI** monticello br. (como) - italy

CI RISERVIAMO IL DIRITTO A MODIFICAZIONI COSTRUTTIVE E VARIAZIONI DI PREZZO.

LE ILLUSTRAZIONI NON SONO LEGATE ALLA ESECUZIONE DEGLI ARTICOLI

NON SI RISPONDE DI EVENTUALI ERRORI DI STAMPA.

NELLE RICHIESTE SPECIFICARE SEMPRE IL COLORE DELLE PARTI VERNICIATE

EVENTUALI NUMERI DELLA FIGURA NON INDICATI NELLA DESCRIZIONE SI RIFERISCONO A PARTICOLARI NON FORNITI COME RICAMBI.

NOUS NOUS RESERVONS LE DROIT DE MODIFIER PRIX ET PIECES SANS AVISER D'AVANCE.

LES ILLUSTRATIONS DE CE CATALOGUE NE SONT DESTINEES QUE A L'IDENTIFICATION ET NE SONT PAS SOIGNEES DANS LES DETAILS.

NOUS REGRETTONS DE NE PAS POUVOIR ETRE RESPONSABLES D'EVENTUELLES ERREURS D'IMPRESSION.

DANS LES COMMANDES INDIQUER TOUIOURS LA COULEUR DES PIECES VERNISSÉES

WE RESERVE THE RIGTH TO MAKE ALTERATIONS AND ADDITIONS TO PARTS AND PRICES WITHOUT PRIOR NOTICE.

THE ILLUSTRATIONS IN THIS CATALOGUE ARE FOR IDENTIFICATION PURPOSES ONLY AND ARE NOT ACCURATE IN DETAIL.

WE REGRET WE CANNOT BE HELD RESPONSIBLE FOR PRINTING ERRORS.

PLEASE STATE ALWAYS THE PAINTED PARTS COLOUR WHEN REQUIRED ITEMS

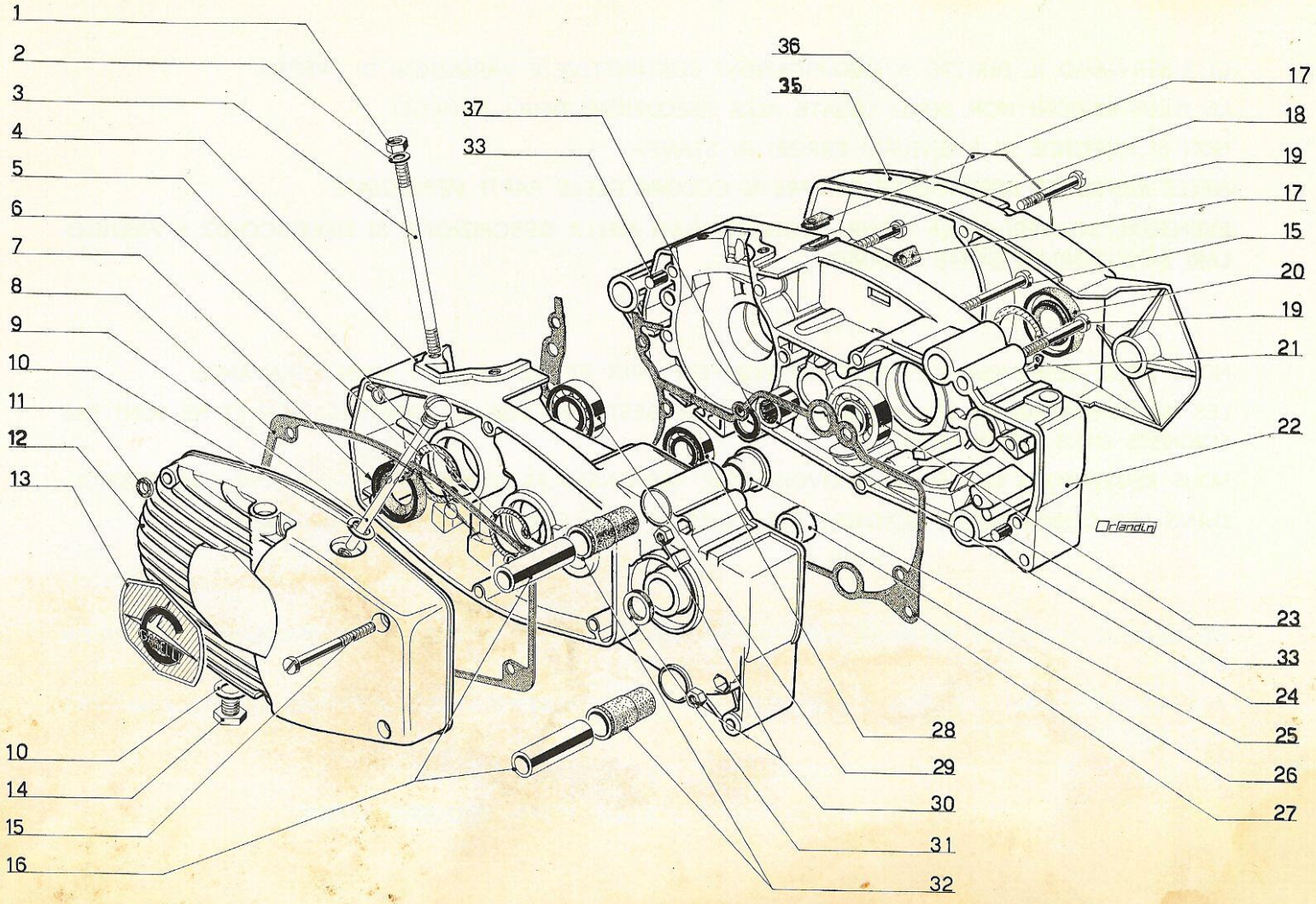
1
2
3
4
5
6
7
8
9
10
11
12
13
10
14
15
16
37
33
36
35
17
18
19
17
15
20
19
21
22
23
33
24
25
26
27
28
29
30
31
32
Orlandini

STRUTTURE CRANKCASE TAV. SECT. 1

Nr. Fig. N. draw	Numero di ordinazione Part Number	Descrizione	Description	Description	Quan.tà Quan.ty
.	200.003.1.110	carters accoppiati		crankcase fitted	1
1	210.044.00	dado 7		nut	4
2	000.319.3.516	rosetta 7,4x14		washer	4
3	000.351.3.486	prigioniero		stud bolt	4
5	274.024.00	anello di fermo 53i		circlip	1
6	000.315.1.377	anello di fermo 40i		circlip	2
7	298.585.00	anello di tenuta 17x40x8,5		ring seal	2
8	203.001.1.291	guarnizione		gasket	1
9.	200.001.1.910	tappo carica olio c.astina		plug cpl.	1
10	298.424.00	guarnizione 12x17		gasket	2
11	298.407.00	guarnizione 6x10		gasket	2
12	200.001.1.131	coperchio sinistro .		left side cover	1
13	203.602.1.463	placchetta coperchio sin.		left name plate	1
14	000.315.1.193	tappo scarica olio		Oil drain plug	1
15	152.240.00	vite 6x60		screw	3
15	155.448.00	vite 6x60 fiss.coperchio sin.		screw 6x60 fix.left side cover	2
16	203.002.1.547	distanziere		spacer bush	4
17	203.003.5.159	bussola ancoraggio cavi		bush	1
17	200.001.5.159	bussola ancoraggio cavi		bush	1
18	152.392.00	vite 6x35		screw	6
19	152.400.00	vite 6x45		screw	8

left (4) right (22) crankcase halves are delivered only ass. with part number 200.003.1.110

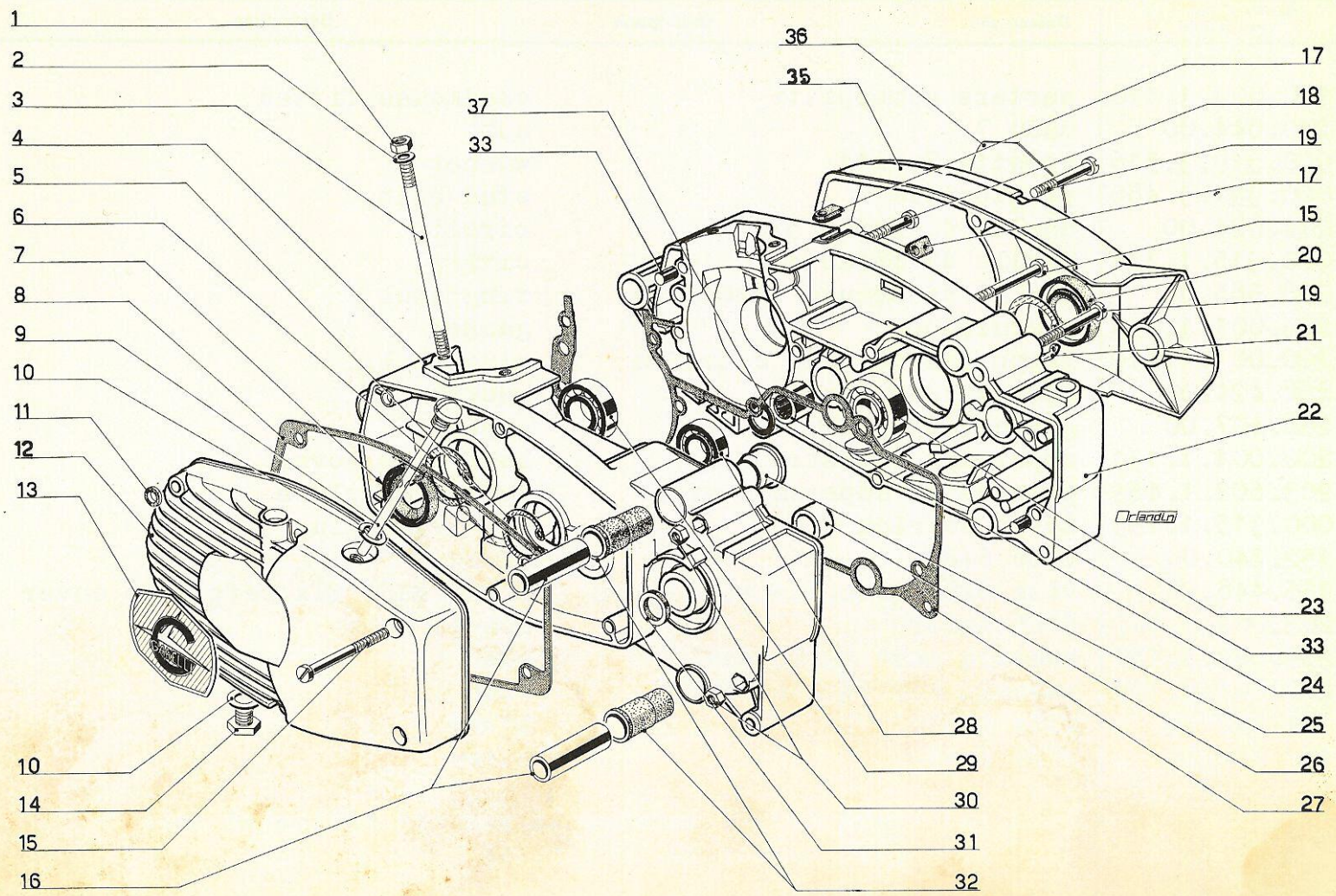
1
2
3
4
5
6
7
8
9
10
11
12
13
10
14
15
16
37
33
36
35
17
18
19
17
15
20
19
21
22
23
33
24
25
26
27
28
29
30
31
32
Orlandini

Nr. Fig. N. draw	Numero di ordinazione Part Number	Descrizione	Description	Description	Quantità Quantity
20	298.603.00	anello tenuta 20x42x7	ring seal		1
21	274.030.00	anello di fermo 42i	circlip		1
23	304.557.00	cuscinetto 20x42x8	bearing		1
24	214.825.00	rosetta 13,1x25x2,5	washer		1
24	304.955.00	astuccio rullini 13x19x12	roller cage		1
25	200.001.1.237	bussola albero secondario	bush		1
27	203.001.1.311	guarnizione	gasket		1
28	304.555.00	cuscinetto 17x35x8	bearing		1
29	302.058.00	cuscinetto 17	bearing		2
30	210.416.00	dado 6	nut		2
31	298.671.00	anello tenuta 16x24x3	ring seal		2
32	203.001.1.546	bussola antivibrante	bush		4
33	000.315.1.364	spina 8x12	dowel		2
35	203.001.1.132	coperchio destro	r.side cover		1
36	203.602.1.462	placchetta coperchio destro	r.name plate		1
37	214.825.00	rosetta	washer		1
.	500.201.5.211	tappo chiusura foro ant.motore	hole cap		1
		. non illustrati	. not illustrated		

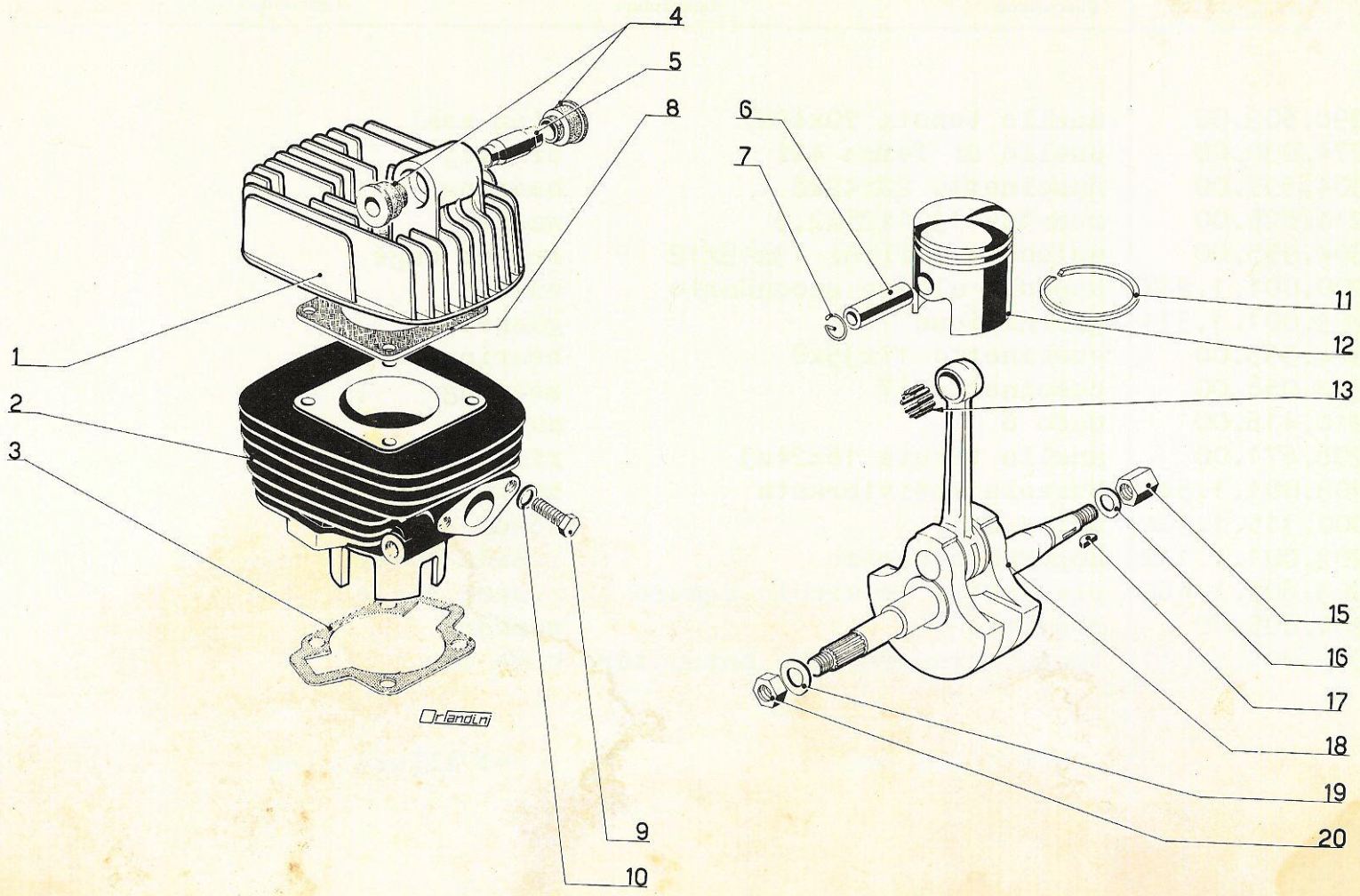
1
2
3
4
5
6
7
8
9
10
11
12
13
15
16
17
18
19
20
Orlandini

CILINDRO - TESTA | CYLINDER - HEAD | TAV. 2
ALBERO MOTORE | CRANKSHAFT | SECT.

Nr. Fig. N draw.	Numero di ordinazione Part Number	Descrizione	Description	Description	Quan.tà Quan.ty
1	200.001.3.131	testa		head	1
2	200.001.3.111	cilindro		cylinder	1
3	203.001.3.231	guarnizione		gasket	1
4	000.912.1.543	bussola antivibrante		bush	2
5	000.912.1.157	distanziere		spacer	1
6	000.351.2.191	spinotto		gudgeon pin	1
7	275.312.00	anello di fermo		circlip	2
8	200.001.3.232	guarnizione		gasket	1
9	171.706.00	vite 7x18		screw	2
10	214.409.00	rosetta 7,4x12		washer	2
11	307.021.00	fascia el. 40x2		standard piston ring	2
11	308.027.00	fascia el.magg. 40,2x2		oversized piston ring	2
11	308.028.00	fascia el.magg. 40,4x2		oversized piston ring	2
11	308.029.00	fascia el.magg. 40,6x2		oversized piston ring	2
11	308.030.00	fascia el.magg. 40,8x2		oversized piston ring	2
12	205.053.2.181	pistone normale		standard piston	1
12	205.053.2.182	pistone magg. 40,4		oversized piston	1
12	205.053.2.183	pistone magg. 40,8		oversized piston	1
12	205.053.2.184	pistone magg. 40,2		oversized piston	1
12	205.053.2.185	pistone magg. 40,6		oversized piston	1
13	304.957.00	gabbia a rullini 12x16x14		roller cage	1
15	000.315.8.446	dado 10x14		nut	1
16	000.311.8.423	rosetta el. 10x17		spring washer	1
17	271.018.00	linguetta 2,5x3,15		key	1
18	201.001.2.100	albero motore cpl.		crankshaft cpl.	1
19	214.756.00	rosetta el.12,5x19,5		spring washer	1
20	201.001.2.917	dado 12x1x5		nut	1

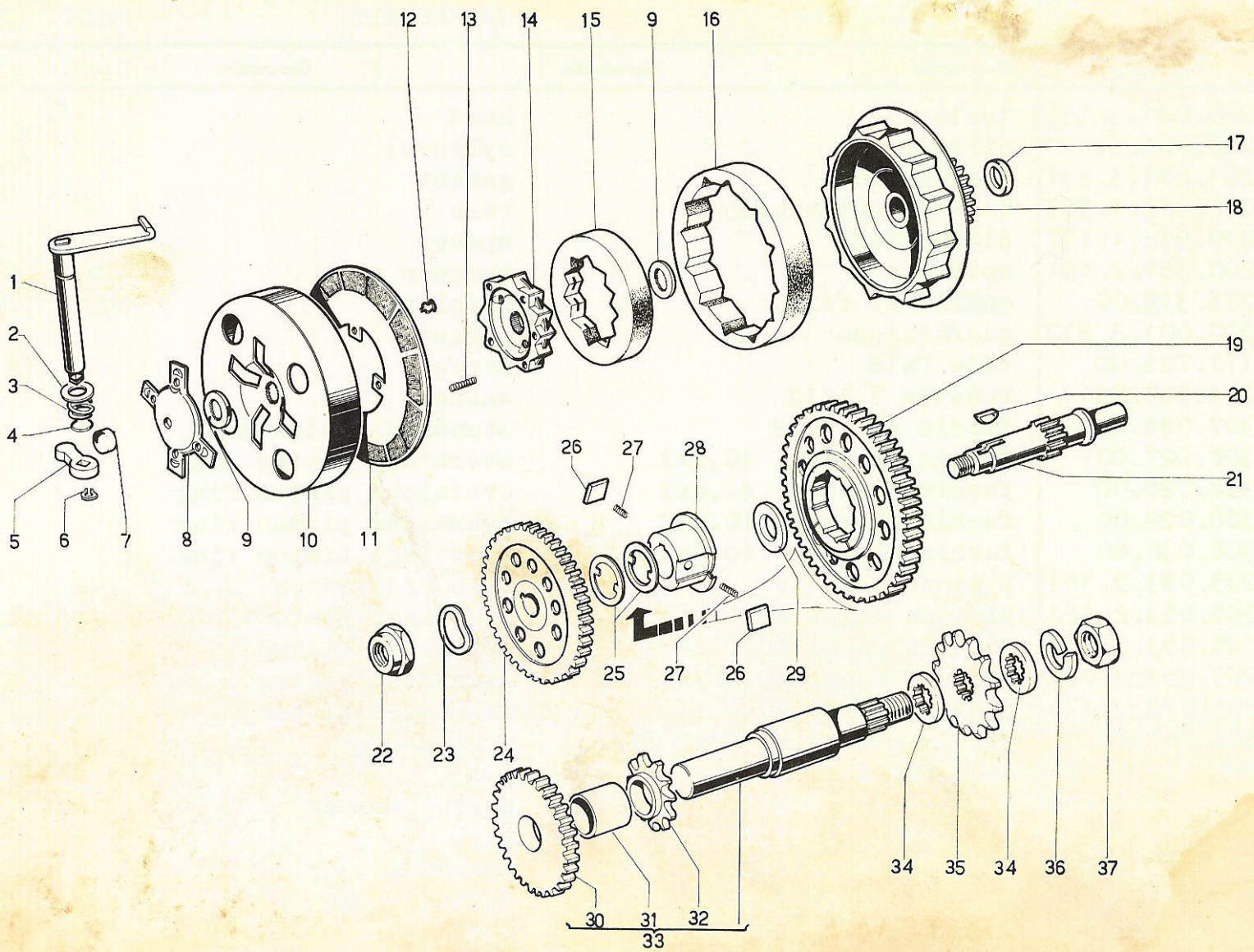
12
13
14
15
9
16
17
18
1
2
3
4
5
6
7
8
9
10
11
19
20
21
26
27
28
25
27
26
29
22
23
24
34
35
34
36
37
30
31
32
33

Nr. Fig. N. draw	Numero di ordinazione Part Number	Descrizione	Description	Description	Quan.tà Quan.ty
1	200.001.7.061	leva com.frizione cpl.	clutch operating lever		1
2	200.001.7.826	rosetta 10,2x1x20	washer		1
3	200.001.7.195	molla	spring		1
4	298.739.00	anello di tenuta 6x10x2	ring seal		1
5	200.001.7.827	leva com.avviamento	starting lever		1
6	274.201.00	anello di fermo 10e	circlip		1
7	205.001.7.821	perno comando avviamento	pivot pin		1
8	024.357.7.834	spingidisco avviamento	pushing plate		1
9	000.357.7.122	rosetta rasamento	washer (shim)		1
9	214.816.00	rosetta rasamento 25,2x32,5x0,5	washer (shim)		1
10	201.001.7.028	tamburo frizione 2°	clutch drum 2°		1
11	024.357.7.833	disco avviamento	starter operating plate		1
12	201.001.7.348	molla ritegno spingidisco	spring (for n. 8)		4
13	024.357.7.357	molla frizione	spring		5
14	024.357.7.814	mozzo frizione	clutch hub		1
15	000.357.7.153	corpo elastico frizione 1°	clutch rubber body 1°		1
16	000.357.7.158	corpo elastico frizione 2°	clutch rubber body 2°		1
17	000.351.7.122	rosetta rasamento	washer (shim)		1

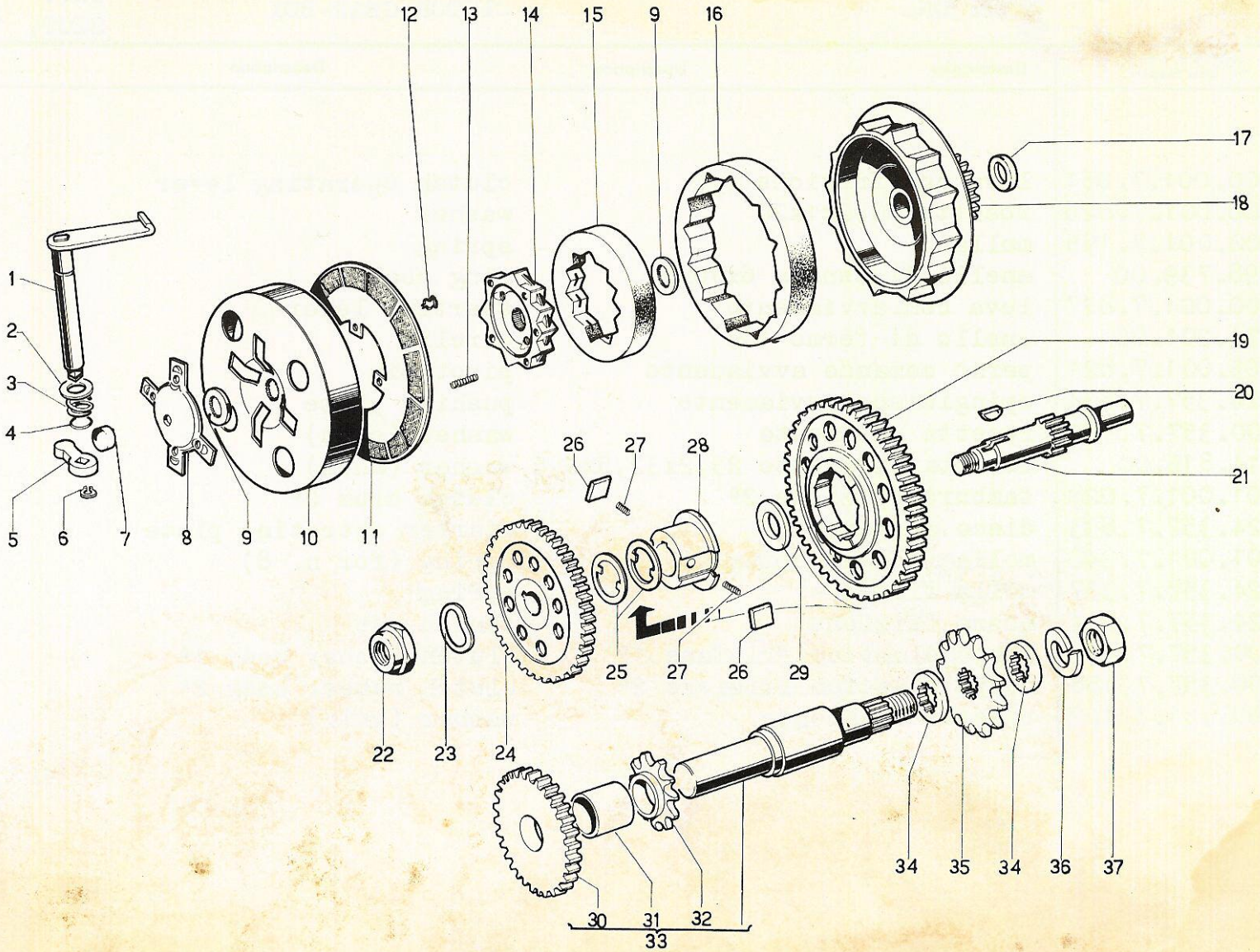
12
13
14
15
9
16
17
18
1
2
3
4
5
6
7
8
9
10
11
19
20
21
26
27
28
25
27
26
29
22
23
24
34
35
34
36
37
30
31
32
33

Nr. Fig. N. draw	Numero di ordinazione Part Number	Descrizione	Description	Description	Quan.tà Quan.ty
18	024.357.7.016	gruppo ingranag.conduttore cpl.	driven gear cpl.		1
19	024.357.7.018	ingranaggio condotto	driving gear		1
20	271.036.00	linguetta 4x6,5	woodruff key		1
21	201.001.7.261	albero primario	primary shaft		1
22	024.357.7.586	dado	nut		1
23	024.357.7.587	molla a tazza 25x12,2x2x09	spring		1
24	024.357.7.125	ingranaggio condotto 2°	gear 2°		1
25	214.817.00	rosetta 35,2x43x0,3	washer		2
26	000.357.7.185	nottolino ruota libera	ratchet		2
27	000.357.7.196	molla ruota libera	spring		2
28	201.001.7.131	corpo ruota libera	free wheel body		1
30	201.002.7.283	ingranaggio	gear		1
31	200.002.7.423	distanziere pignone avviam.	spacer starting pinion		1
32	202.001.7.421	pignone avviamento	starting sprocket		1
33	201.002.7.200	albero secondario	secondary shaft		1
34	203.654.7.286	distanziere pignone trasmiss.	spacer		2
35	201.001.7.287	pignone trasm.ruota Z.13	wheel drive pinion		1
36	213.672.00	rosetta 15	washer		1
37	200.001.7.422	dado	nut		1

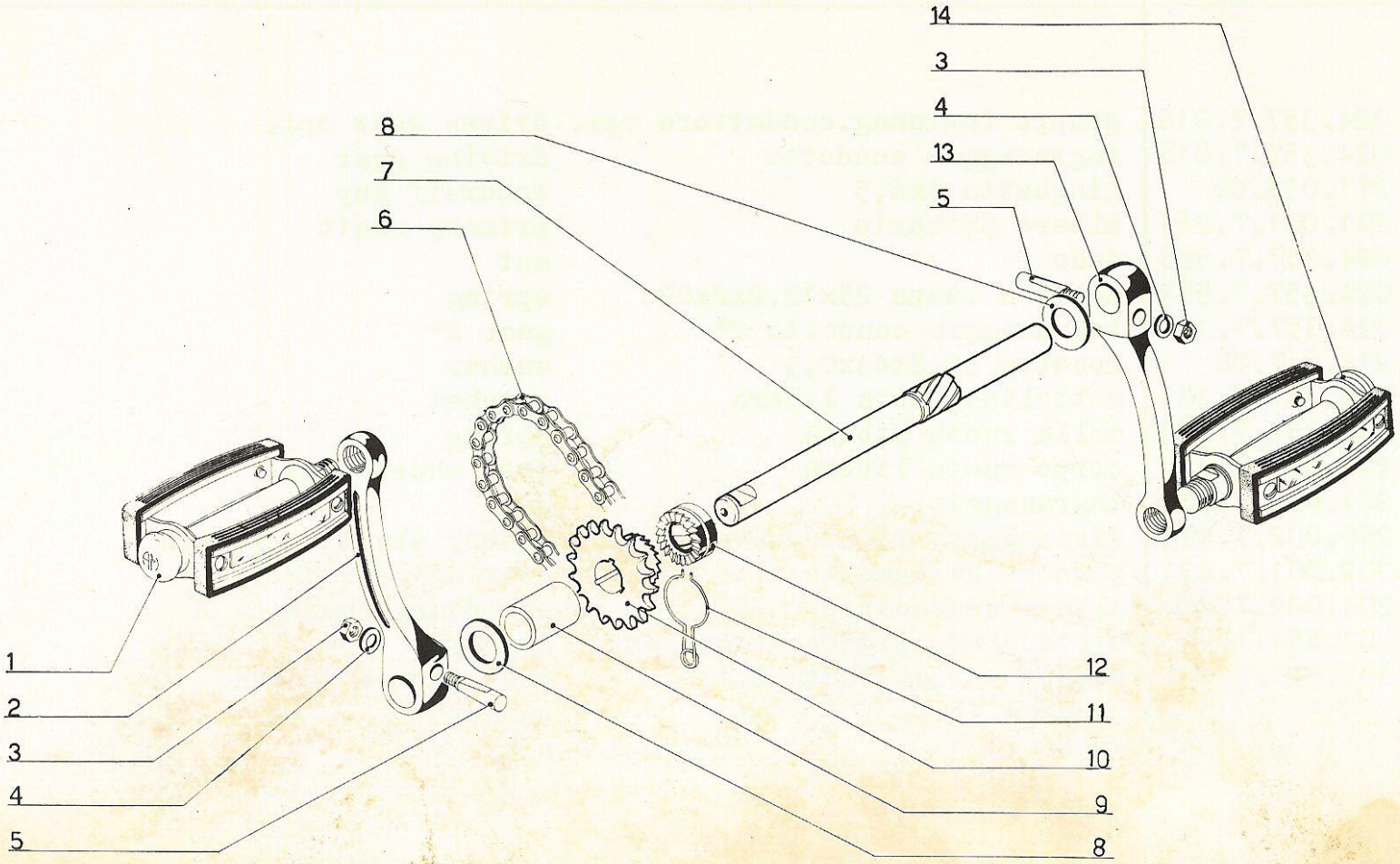
14
3
4
13
5
8
7
6
1
2
3
4
5
12
11
10
9
8

Nr. Fig. N draw.	Numero di ordinazione Part Number	Descrizione	Description	Description	Quan.tà Quan.ty
1/14	000.0631	pedale sinis.e destro (coppia)	left,right pedal (couple)		1
2	200.0783	pedivella sinistra	left pedal crank		1
3	210.039.00	dado per chiavetta	nut		2
4	000.2064	rosetta per chiavetta	washer		2
5	000.2074	chiavetta per pedivella	key		2
6	200.001.7,070	catena avviamento	chain		1
7	200.001.7.427	perno pedaliere	pedals shaft		1
8	200.001.7.187	rosetta 16,2x32x2	washer		2
9	200.001.7.437	distanziere sul perno avv.	spacer		1
10	200.001.7.429	pignone avviam.sul pedal.	starting sprocket		1
11	200.001.7.444	molla richiamo innesto	spring		1
12	200.001.7.441	innesto avviamento	starting clutch		1
13	211.0782	pedivella destra	right pedal crank		1

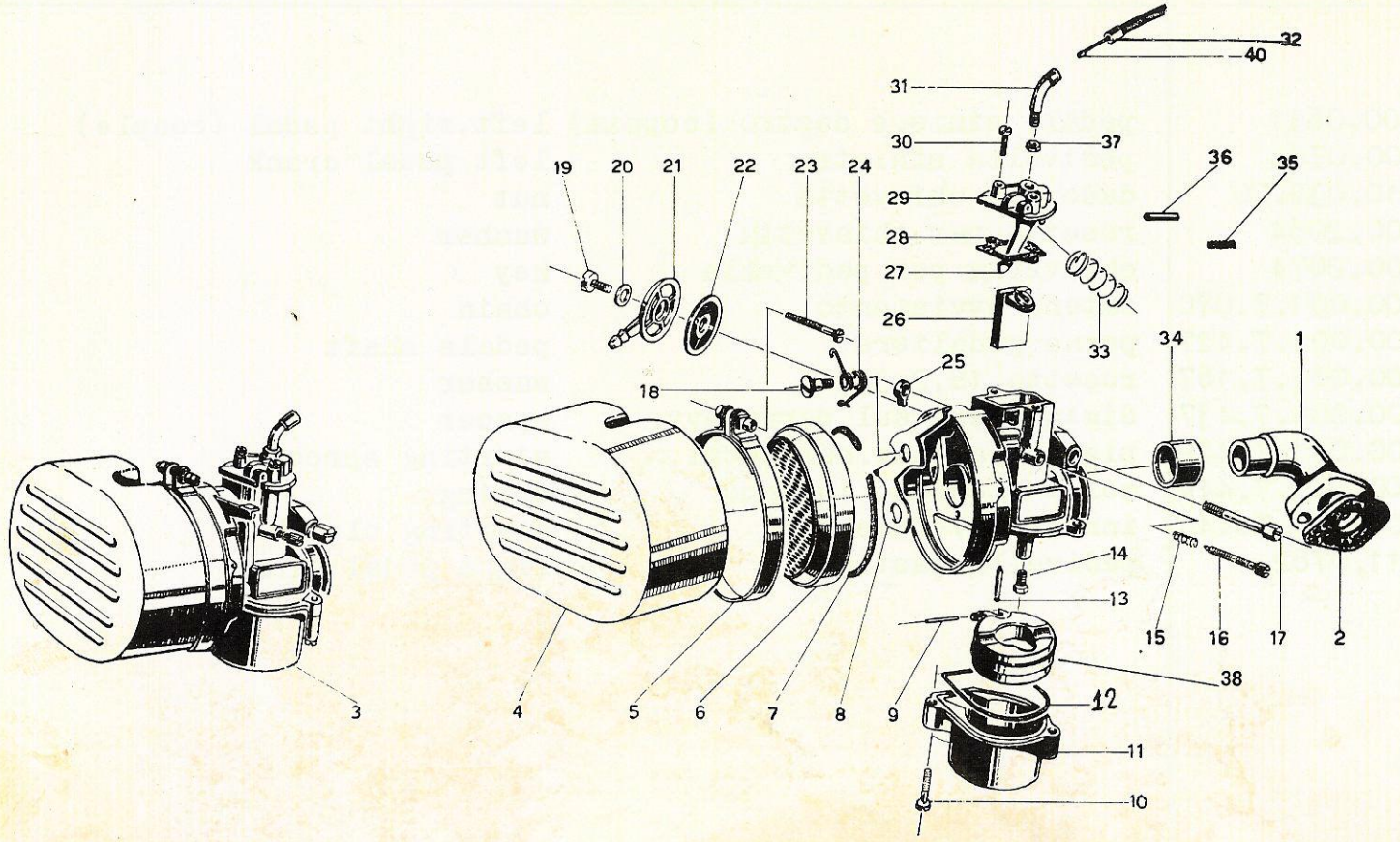
32
40
31
30
37
36
35
19
20
21
22
23
24
29
28
27
26
33
34
1
25
18
14
13
15
16
17
2
38
12
11
10
3
4
5
6
7
8
9

Nr. Fig. N. draw	Numero di ordinazione Part Number	Descrizione	Description	Description	Quan.tà Quan.ty
1	043.351.3.321	tubo aspirazione	flanged stud-induction		1
2	032.315.3.322	distanziere	spacer		1
3	837.012.00	carburatore cpl.	carburettor cpl .		1
4	839.651.00	cuffia epuratore aspirazione	intake shield		1
5	817.628.00	fascetta blocc. cuffia	clamp		1
6	837.603.00	elemento filtrante	airfilter		1
7	837.608.00	guarnizione elem.filtrante	gasket		1
8	837.439.40	valvola aria	air slide		1
9	837.332.00	perno per galleggiante	shaft		1
10	837.308.00	vite fiss. vaschetta	screw		2
11	837.329.00	vaschetta	chamber float		1
12	837.881.00	guarnizione vaschetta	gasket		1
13	830.464.00	spillo chiusura benzina	taper-needle		1
14	813.313.50	getto 50	jet 50		1
15	815.460.00	molla vite reg. valvola	spring		1
16	837.326.00	vite reg.valvola minimo	screw		1
17	837.368.00	vite serraggio manicotto	screw		1
18	837.427.00	perno valvola aria	shaft		1
19	837.470.00	vite fiss.pipetta	screw		1
20	815.431.00	guarnizione vite fiss.pipetta	gasket		1
21	837.406.00	pipetta racc.tubo benzina	banjo union		1

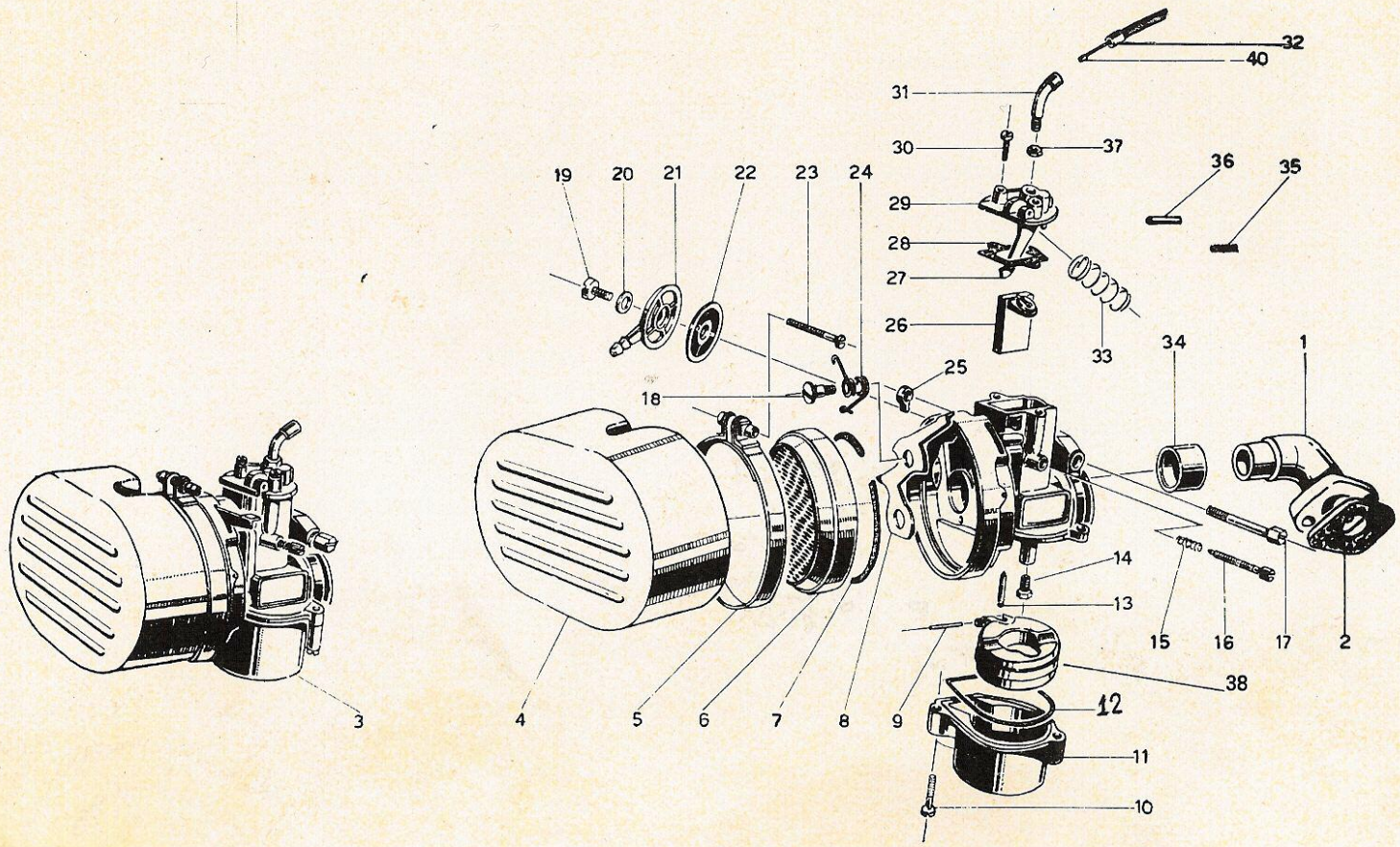
32
40
31
30
37
36
35
19
20
21
22
23
24
29
28
27
26
33
34
1
25
18
14
13
15
16
17
2
38
12
11
10
3
4
5
6
7
8
9

Nr. Fig. N. draw	Numero di ordinazione Part Number	Descrizione	Description	Description	Quan.tà Quan.ty
22	837.435.00	filtro benzina		petrol filter	1
23	817.629.00	vite fiss. fascetta		screw	1
24	837.428.00	molla richiamo valvola aria		spring	1
25	837.369.00	piastrina vite serr.manicotto		plate	1
26	837.424.02	valvola gas		throttle slide	1
27	837.429.00	leva dispositivo avviamento		lever	1
28	837.412.00	guarnizione coperchio valvola		gasket	1
29	837.305.00	coperchio valvola		cover	1
30	811.318.00	vite fiss.coper.valvola		screw	2
31	016.351.5.835	curva guida comando gas		cable ferrule screw	1
32	004.561.7.400	trasmissione comando gas		cable throttle control	1
33	837.324.00	molla richiamo valvola		spring	1
34	837.371.00	riduzione isolante		reducer sleeve	1
35	837.051.00	molla richiamo leve		spring	1
36	837.440.00	perno leva disposit.avviam.		shaft	1
37	802.691.00	dado blocc.vite tendifilo		nut	1
38	837.323.00	galleggiante		float	1
40	004.561.7.410	filo per trasmissione		cable	1
.	802.453.00	cappuccio protezione com.gas		trottle cover	1
.	837.618.00	tubetto 8x20		tube 8x20	2
		. non illustrati		. not illustrated	

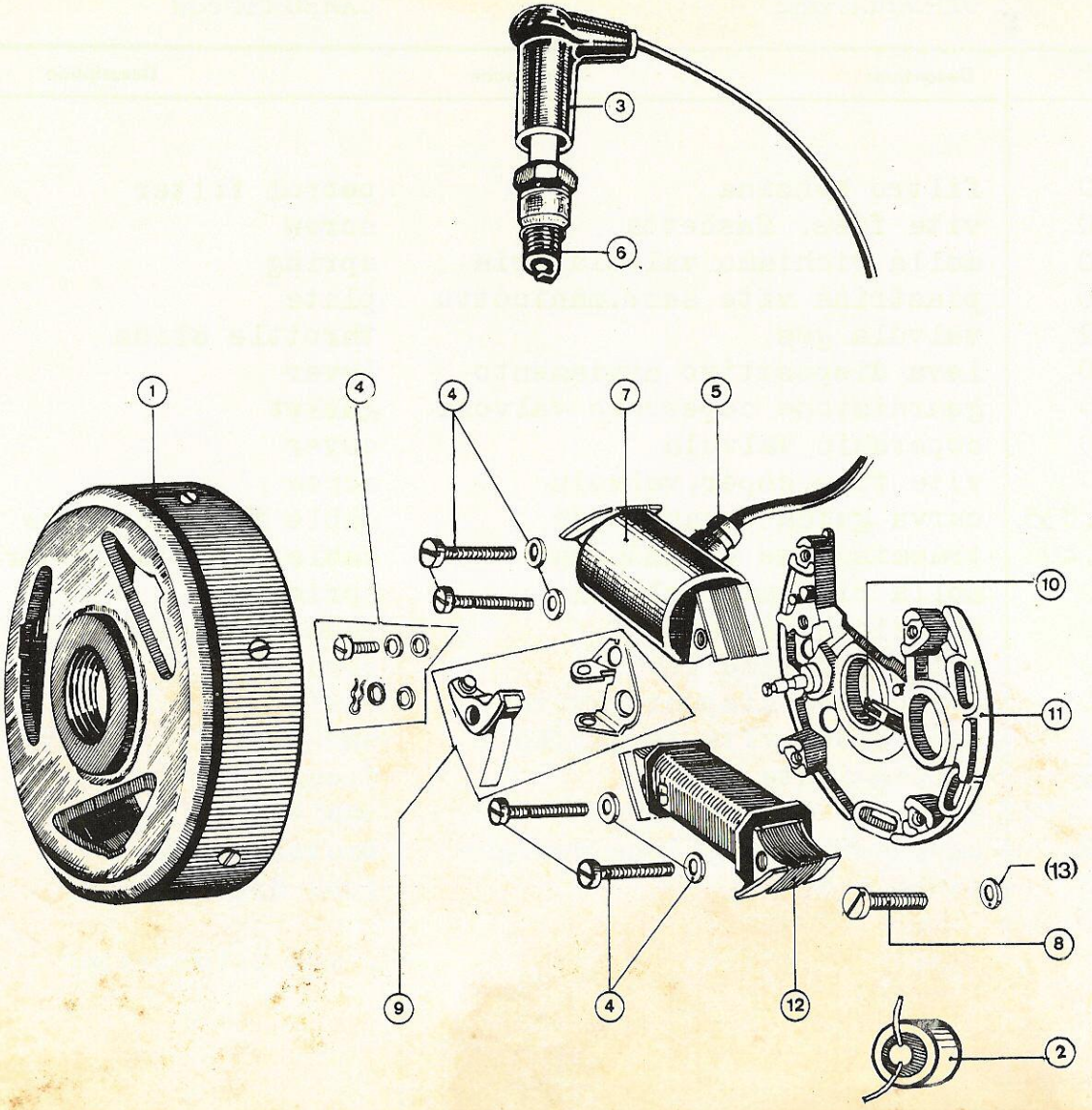
3
6
1
4
4
7
5
10
11
(13)
8
9
4
12
2

Nr. Fig. N draw.	Numero di ordinazione Part Number	Descrizione	Description	Description	Quan.tà Quan.ty
.	201.054.8.200	volano magnete		flywheel magneto	1
1	201.054.8.230	rotore		rotor	1
2	201.001.8.040	condensatore		condensator	1
3	024.387.5.010	cappellotto candela		plug cover	1
4	201.001.8.447	vite		screw	1
4	201.001.8.471	serie accessori		accessoires set	1
5	201.001.8.469	cappuccio protezione		cap	1
6	306.102.00	candela		spark plug	1
7	201.001.8.130	bobina accensione A.T.		H.T. coil	1
8	152.424.00	vite 4x14		screw	2
9	201.002.0.223	Coppia contatti		contact breakers	1
10	- - -	non fornito		not delivered	-
11	201.001.8.231	basetta nuda		stator plate bare	1
12	201.054.8.900	bobina B.T.		B.T. coil	1
13	213.828.00	rosetta		washer	2

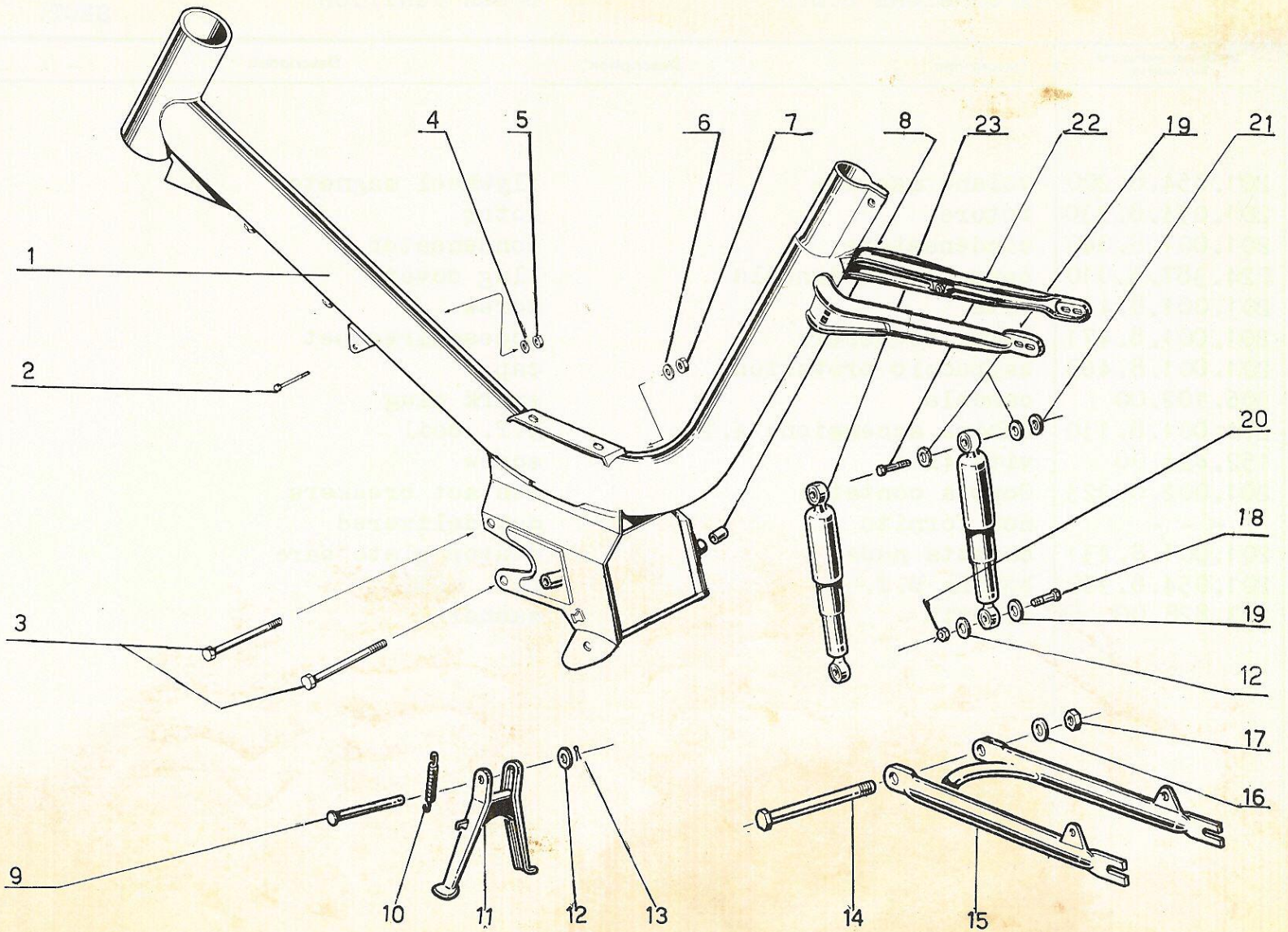
1
2
3
4
5
6
7
8
23
22
19
21
20
18
19
12
17
16
9
10
11
12
13
14
15

Nr. Fig. N. draw.	Numero di ordinazione Part Number	Descrizione	Description	Description	Quan.tà Quan.ty
1	500.502.1.100	telaio cpl.	frame cpl.	(Concorde Matic)	1
1	503.101.1.100	telaio cpl.	frame cpl.	(Bimatic)	1
2	151.019.00	vite fiss.anter.motore	screw front side fix.engine		1
3	128.395.00	vite fiss.poster. motore	screw rear side fix.engine		2
4	214.409.00	rosetta	washer		1
5	210.418.00	dado	nut		1
6	305.147.00	rosetta	washer		4
7	210.422.00	dado	nut		2
8	003.553.3.152	bussola	bush		2
9	000.517.7.125	perno	stand pivot pin		1
10	006.551.7.157	molla	spring	(Concorde Matic)	1
10	503.101.7.127	molla	spring	(Bimatic)	1
11	000.912.7.020	cavalletto	stand	(Concorde Matic)	1
11	503.101.7.020	cavalletto	stand	(Bimatic)	1
12	000.950.3.515	rosetta	washer		3
13	215.160.00	coppiglia	split pin		1
14	003.553.3.153	perno	pivot pin		1
15	000.950.3.100	forcellone posteriore	rear fork		1
16	214.756.00	rosetta	washer		2
17	210.828.00	dado	nut		1
18	126.300.00	vite	screw		2
19	000.505.3.513	rosetta	washer		6
20	210.724.00	dado	nut		2
21	214.436.00	rosetta	washer		4
22	137.713.00	vite	screw		2
23	000.966.3.200	ammortizzatore	r;shock absorber		2
.	000.966.3.154	distanziere fiss.supp.ammort.	spacer top fix.rear absorber		1
.	067.555.1.382	poggiapiedi post.cpl.	r.foot-rest cpl.		2

. non illustrati . not illustrated

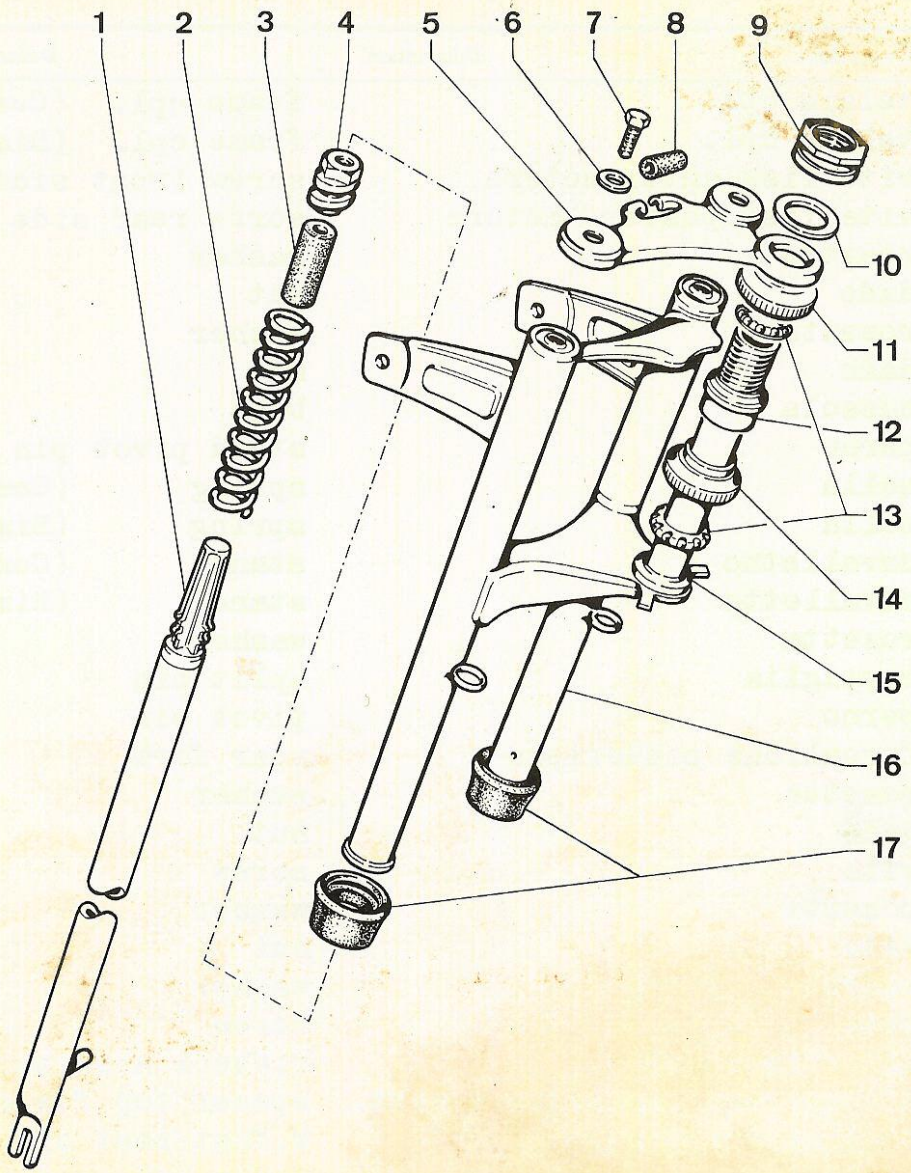
1
2
3
4
5
6
7
8
9
10
11
12
13
14
15
16
17

FORCELLA ANTERIORE FRONT FORK TAV. SECT. 8

Nr. Fig. N draw.	Numero di ordinazione Part Number	Descrizione	Description	Description	Quan.tà Quan.ty
1	000.912.2.170	gamba scorrevole	sliders cpl.	(Concorde Matic)	2
1	500.101.2.170	gamba scorrevole	sliders cpl.	(Bimatic)	2
2	006.551.2.134	molla	spring		2
3	006.551.2.174	tampone paracolpi	cap		2
4	007.551.2.154	attacco super.molla	cover		2
5	006.551.2.179	piastra superiore	upper head support		1
6	213.849.00	rosetta	washer		2
7	132.435.00	vite	screw		2
8	000.551.2.415	tubetto in vipla	pipe		1
9	000.3067	dado	nut		1
10	021.3085	rosetta	washer		1
11	000.3072	piletta superiore	upper bearing cup		1
12	000.3062	cono superiore	upper bearing cone		1
13	000.4011	gabbia a sfere	bearing ball-ring		2
14	000.3064	piletta inferiore	lower bearing cup		1
15	000.3065	cono inferiore	lower bearing cone		1
16	002.912.2.140	corpo forcella cpl.	fork bare cpl.		1
17	006.551.2.144	parapolvere	felt		2
.	002.912.2.100	forcella anter.cpl.	front fork cpl.	(Concorde Matic)	1
.	503.101.2.100	forcella anter. cpl.	front fork cpl.	(Bimatic)	1
.	000.516.0.141	serie sterzo cpl.	steering column		1
.	000.912.2.359	anello gomma per contam.	ring f.speedo-miles		1

. non illustrati . not illustrated

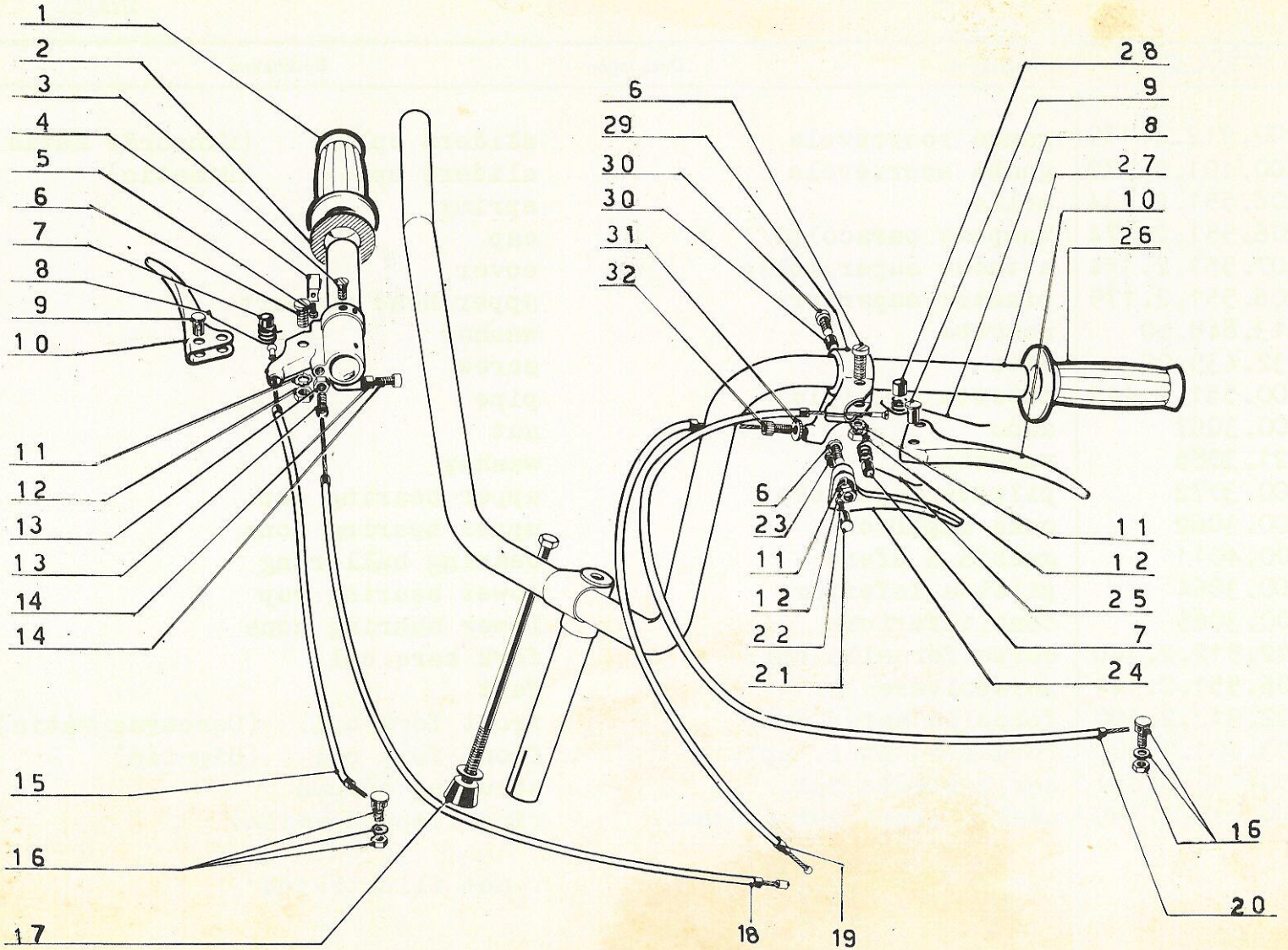
1
2
3
4
5
6
7
8
9
10
11
12
13
13
14
14
15
16
17
18
19
20
6
29
30
30
31
32
28
9
8
27
10
26
6
23
11
12
22
21
11
12
25
7
24
16

Nr. Fig. N draw.	Numero di ordinazione Part Number	Descrizione	Description	Description	Quan.tà Quan.ty
.	500.551.0.131	compless.comando gas (1-2-3-4-5-6-7-8-9-10-11-12-13-14)	throttle twistgrip cpl.(1-2-3 4-5-6-7-8-9-10-11-12-13-14)		1
.	500.551.0.142	compless.comando freno - avv. (6-7-8-9-10-11-12-24-25-28-30-31-32)	r.brake starting twistgrip cpl. (6-7-8-9-10-11-12-24-25-28-30-31-32)		1
1	003.553.5.222	manopola lato gas	handgrip throttle side		1
2	214.779.00	rosetta	washer		1
3	000.555.5.227	vite	screw		1
4	000.555.5.225	corsoio	slider		1
5	000.555.5.226	vite	screw		1
6	003.553.5.516	vite	screw		3
7	003.553.5.205	distanziere	spacer		2
8	000.555.5.228	molla	spring		2
9	003.553.5.178	bussola guida niplo	bush		2
10	003.553.5.176	leva	lever		2
11	305.132.00	rosetta	washer		3
12	210.707.00	dado	nut		3
13	012.551.7.180	regolafilo cpl.	adjusting cable cpl.		1
14	003.553.5.514	vite c.bussola	screw and bush		1

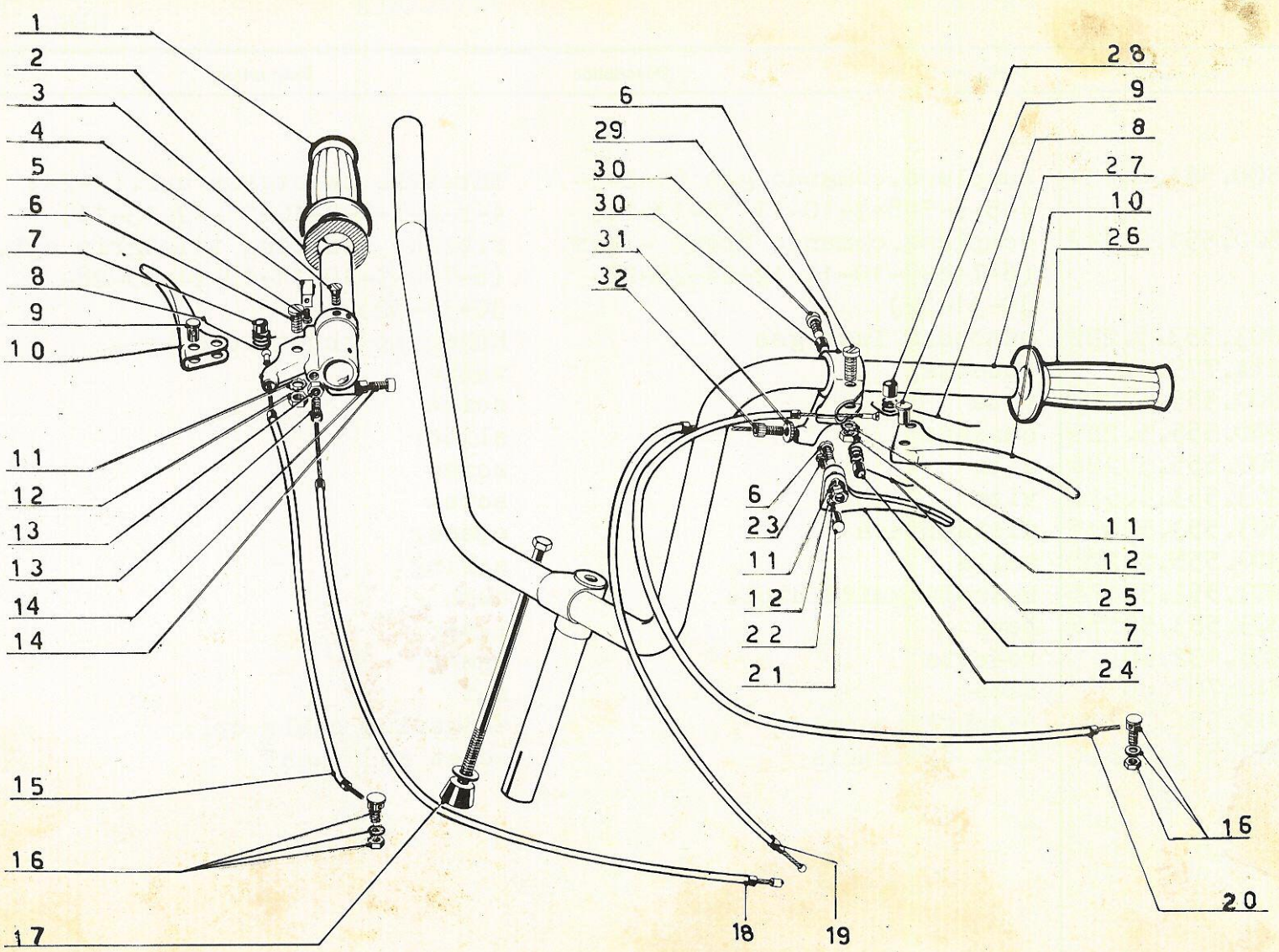
1
2
3
4
5
6
7
8
9
10
11
12
13
13
14
14
15
16
17
18
19
20
6
29
30
30
31
32
28
9
8
27
10
26
6
23
11
12
22
21
11
12
25
7
24
16

Nr. Fig. N draw.	Numero di ordinazione Part Number	Descrizione	Description	Description	Quan.tà Quan.ty
15	000.509.4.500	trasmissione com.freno anter.	front brake cable		1
16	012.551.4.536	morsetto cpl.	swivel pin cpl.		2
17	000.912.5.125	tirante	expander		1
18	004.561.7.400	trasmissione com.gas	throttle cable		1
19	500.201.7.300	trasmissione com.avviamento	starting cable		1
20	004.561.4.600	trasmissione com.freno post.	rear brake cable		1
21	000.950.4.554	morsetto	swivel pin		1
22	015.574.7.175	pastiglia	drop		1
23	137.080.00	vite	screw		1
24	003.553.5.176	leva	lever		1
25	000.555.5.228	molla	spring		1
26	004.555.5.223	manopola lato freno avviam.	handgrip rear brake startingside		1
27	000.912.5.100	manubrio	handlebar		1
28	003.553.5.205	distanziere	spacer		1
29	500.301.5.212	supporto leve	bracket levers body		1
30	000.557.5.514	vite c.bussola	screw and bush		1
31	000.315.9.519	controdado	lock-nut		1
32	000.315.9.522	vite registro	adjusting screw		1

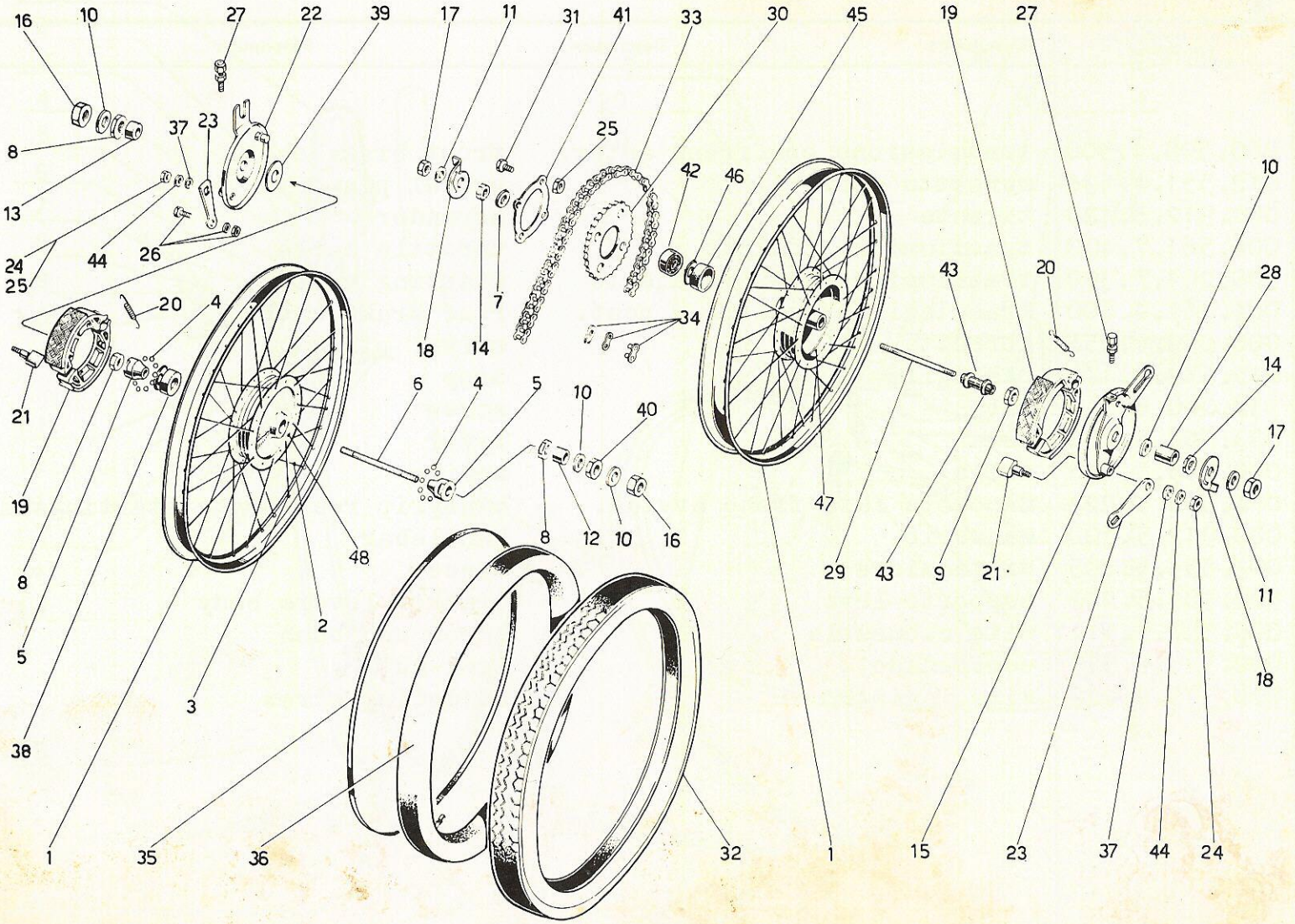
16
10
27
22
39
17
11
31
41
33
30
45
19
27
8
13
37
23
25
42
46
10
24
25
44
26
7
43
20
28
20
4
34
14
18
14
21
6
4
5
10
40
17
19
47
8
12
10
16
48
29
43
9
21
11
8
2
5
18
3
38
1
35
36
32
1
15
23
37
44
24

Nr. Fig. N draw.	Numero di ordinazione Part Number	Descrizione	Description	Description	Quan.tà Quan.ty
.	000.912.4.700	ruota anteriore	front wheel	(Concorde Matic)	1
.	503.201.4.700	ruota anteriore	front wheel	(Bimatic)	1
.	000.966.4.800	ruota posteriore	rear wheel	(Concorde Matic)	1
.	503.201.4.800	ruota posteriore	rear wheel	(Bimatic)	1
.	012.551.4.200	mozzo anteriore	front wheel hub		1
.	000.966.4.300	mozzo posteriore	rear wheel hub	(Concorde Matic)	1
.	503.201.4.300	mozzo posteriore	rear wheel hub	(Bimatic)	1
1	065.5041	cerchio 1,35"x17"	rim 1,35"x17"	(Bimatic)	2
1	034.5041	cerchio 1,35"x16"	rim 1,35"x16"	(Concorde Matic)	2
2/3	504.651.4.219	raggio ant.c.nipplo	f.spoke w.nipple	(Concorde Matic)	36
2/3	503.101.4.219	raggio ant.c.nipplo	f.spoke w.nipple	(Bimatic)	36
2/3	500.601.4.219	raggio post.c.nipplo	r.spoke w.nipple	(Concordé Matic)	36
2/3	503.201.4.219	raggio post.c.nipplo	r.spoke w.nipple	(Bimatic)	36
4	301.157.00	sfera ruota anteriore	ball		20
5	000.561.4.252	cono ruota anteriore	cone		2
6	000.561.4.251	perno ruota anteriore	f.wheel spindle		1
7	063.557.4.549	distanziere	spacer		1
8	012.551.4.532	dado	nut		3
9	063.557.4.258	distanziere	spacer		1
10	000.561.4.551	rosetta 11,5x19x2	washer 11,5x19x2		4
11	214.802.00	rosetta 12,5x22x2	washer 12,5x22x2		2

Nr. Fig. N draw.	Numero di ordinazione Part Number	Descrizione	Description	Description	Quan.tà Quan.ty
12	012.551.4.548	distanziere 11,5x16,5x7	spacer 11,5x16,5x7		1
13	012.551.4.549	distanziere 11,5x16,5x6,5	spacer 11,5x16,5x6,5		1
14	063.557.4.547	dado 11x4	nut		2
15	063.557.4.280	supporto ceppi posteriore	rear bracket brake shoe		1
16	000.561.4.222	dado 11	nut		2
17	063.557.4.222	dado 11	nut		2
18	002.551.4.141	tendicatena	chain tightener		2
19	000.561.4.220	coppia ceppi	brake shoe assembly		2
20	000.561.4.273	molla	spring		4
21	012.551.4.274	chiave apriceppi	brake shoe cam		2
22	000.912.4.270	supporto ceppi anteriore	front bracket brake shoe		1
23	012.551.4.275	leva comando ceppi	lever		2
24	210.040.00	dado per leva	nut		2
25	210.044.00	dado per piastrina sicurezza	nut		4
26	012.551.4.536	morsetto cpl.dado e rosetta	swivel pin cpl.		2
27	000.561.4.515	vite registro	adjusting screw		2
28	063.557.4.548	distanziere	spacer		1
29	063.557.4.254	perno ruota posteriore	rear wheel spindle		1
30	500.601.4.299	ingranaggio Z.32	sprocket 32 Z.	(Bimatic)	1
30	000.966.4.234	ingranaggio Z.30	sprocket 30 Z.	(Concorde Matic)	1
31	012.551.4.517	vite per piastrina 7x15	screw		4

Nr. Fig. N draw.	Numero di ordinazione Part Number	Descrizione	Description	Description	Quan.tà Quan.ty
32	503.201.4.216	copertura 2.1/4"x17"	tyre 2.1/4"x17"	(Bimatic)	2
32	000.912.4.216	copertura 2.1/4"x16"	tyre 2.1/4"x16"	(Concorde Matic)	2
33	001.905.4.070	catena 104 maglie	chain	(Bimatic)	1
33	500.451.4.070	catena 103 maglie	chain	(Concorde Matic)	1
34	000.505.4.128	maglia di giunzione	link		1
35	000.912.4.215	anello copriraggio	rim liner		2
36	503.201.4.080	camera d'aria	inner tube	(Bimatic)	2
36	000.912.4.080	camera d'aria	inner tube	(Concorde Matic)	2
37	213.840.00	rosetta 6,4	washer		2
38	012.551.4.256	calotta	cage		2
39	012.551.4.297	copripolvere	dust cover		2
40	005.510.4.545	dado 11x3	nut 11x3		1
41	063.557.4.553	piastrina di sicurezza	looking plate		1
42	302.056.00	cuscinetto	bearing		2
43	063.557.4.266	distanziere	spacer		1
44	214.408.00	rosetta elastica	spring washer		2
45	063.557.4.365	calotta	cage		2
46	063.557.4.264	anello di fermo p.cuscinetto	circlip		2
47	063.557.4.363	corpo mozzo post.nudo	rear hub body bare		1
48	012.551.4.366	corpo mozzo anter.nudo	front hub body bare		1

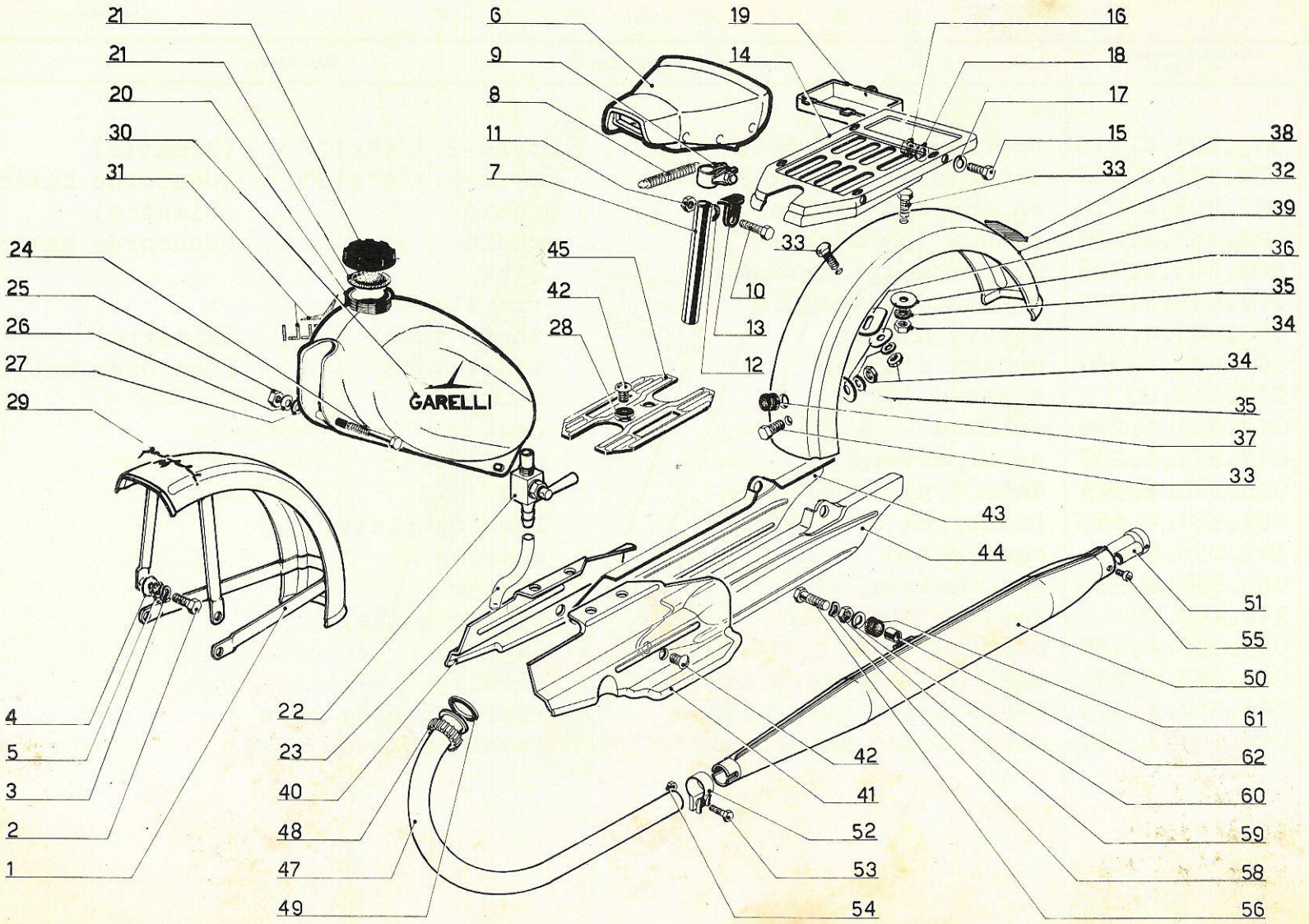
21
21
20
30
31
24
25
26
27
29
4
5
3
2
1
6
9
8
11
7
45
42
28
22
23
40
48
47
49
19
14
16
18
17
15
33
33
10
13
12
38
32
39
36
35
34
34
35
37
33
43
44
51
55
50
61
62
60
59
58
56
42
41
52
53
54
GARELLI

Nr. Fig. N. draw.	Numero di ordinazione Part Number	Descrizione	Description	Description	Quan.tà Quan.ty
1	000.966.2.010	parafango anteriore		front mudguard	1
2	132.302.00	vite		screw	2
3	214.408.00	rosetta		washer	2
4	203.2064	rosetta		washer	2
5	305.132.00	rosetta		washer	2
6	000.966.1.050	sellone		two place saddle	1
10	132.443.00	vite		screw	1
11	210.422.00	dado		nut	1
12	213.849.00	rosetta		washer	1
14	000.950.1.030	portapacchi		luggage carrier	1
15	132.312.00	vite fiss. anteriore		screw front fix.	2
15	132.319.00	vite fiss. posteriore		screw rear fix.	2
16	210.416.00	dado		nut	4
17	213.840.00	rosetta		washer	4
18	214.408.00	rosetta el.		spring washer	4
19	000.950.1.600	scatola attrezzi		tool - bag	1
20	012.551.1.090	serbatoio		petrol tank	1
21	000.517.1.251	tappo c.guarnizione		cap w. gasket	1
22	000.509.1.040	robinetto		petrol cock	1
23	500.001.1.257	tubetto benzina		petrol pipe	1
24	128.260.00	vite		screw 6x70	2
25	210.416.00	dado		nut	2
26	214.408.00	rosetta		washer	2
27	213.840.00	rosetta		washer	4

Nr. Fig. N draw.	Numero di ordinazione Part Number	Descrizione Description	Description	Quan.tà Quan.ty
28	000.950.1.241	rosetta	washer	2
29	006.551.7.226	decalcomania	decalc.	1
30	012.551.7.217	decalcomania sinistra	left decalc.	1
31	012.551.7.216	decalcomania destra	right decalc.	1
32	000.966.1.010	parafango posteriore	r.mudguard	1
33	132.236.00	vite	screw	2
33	132.239.00	vite fiss.posteriore	screw rear fix.	2
34	210.411.00	dado	nut	4
35	213.836.00	rosetta piana	flat washer	4
36	000.912.1.564	rosetta piana grande	big flat washer	4
37	000.503.6.179	gommino passacavo	grommet	2
38	501.751.7.212	decalcomania	decalc.	1
39	500.301.1.364	piastrina rinforzo	plate for mudguard	1
40	500.201.4.062	carter coprimotore destro	r. engine crankcase half	1
41	500.201.4.063	carter coprimotore sinistro	l. engine crankcase half	1
42	173.516.00	vite	screw	4
43	000.950.4.428	carter copricatena destro	r.chain cover	1
44	000.950.4.060	carter copricatena sinistro	l.chain cover	1
45	000.912.1.279	maniglia	handgrip	1
47	503.101.3.284	tubo scarico	exhaust pipe	1
48	000.352.3.281	ghiera	ring nut	1
49	000.315.3.233	guarnizione	gasket	1
50	502.501.3.510	silenziatore scarico	silencer	1
51	016.351.3.730	tubo silenziatore	inner baffles	1

Nr. Fig. N draw.	Numero di ordinazione Part Number	Descrizione	Description	Quan.tà Quan.ty
52	504.651.3.288	fascetta fiss.tubo scarico	clamp for exh.pipe	2
55	035.315.3.514	vite	screw	1
56	132.443.00	vite	screw	1
58	214.410.00	rosetta	washer	2
59	210.422.00	dado	nut	2
60	213.849.00	rosetta	washer	2
61	024.351.3.853	bussola	bush	1
62	024.351.3.852	distanziere	spacer	1
.	503.701.3.297	manicotto	guide ring	1
.	005.552.2.354	portatarga anter. cpl.	f.number plate	1
.	210.416.00	dado	nut	2
.	000.912.1.564	rosetta	washer	2
.	213.840.00	rosetta	washer	2
.	305.132.00	rosetta	washer	2
.	503.201.1.363	piastrina fiss.sellone } nella	plate fix.saddle } into	2
.	132.314.00	vite	screw	2
.	210.416.00	dado } borsa	nut } tool-	2
.	213.840.00	rosetta	washer	2
.	214.408.00	rosetta el. } attrezzi	washer } kit	2
.	503.203.1.212	centina parafango poster.	r.mudguard bracket	1
.	504.451.3.519	distanziere per centina	spacer for bracket	2

. non illustrati . not illustrated

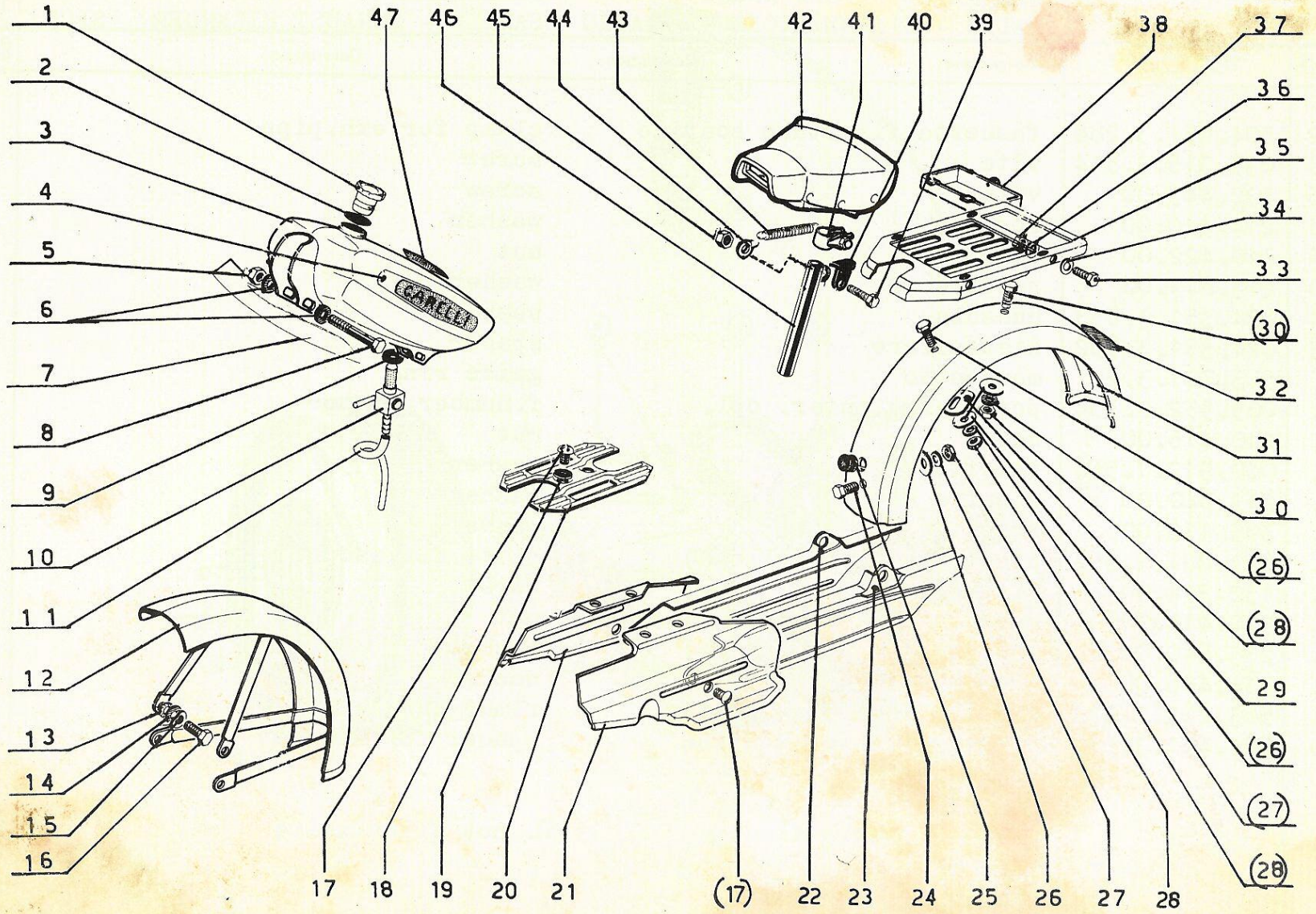
1
2
3
4
5
6
7
8
9
10
11
12
13
14
15
16
47
46
45
44
43
42
41
40
39
38
37
36
35
34
33
(30)
32
31
30
(26)
(28)
29
(26)
(27)
(28)
17
18
19
20
21
(17)
22
23
24
25
26
27
28
GILERA

SERBATOIO-PARAFANGHI
CONCORDE MATIC

PETROL TANK-MUDGUARDS
CONCORDE MATIC

TAV. SECT. 11bis

Nr. Fig. N draw.	Numero di ordinazione Part Number	Descrizione	Description	Description	Quan.tà Quan.ty
1	500.205.1.270	tappo	tank cap		1
2	500.205.1.512	guarnizione	gasket		1
3	500.205.1.090	serbatoio	petrol tank		1
4	500.201.7.217	decalcomania "Garelli"	"Garelli" decalc		2
5	210.416.00	dado	nut		1
6	213.840.00	rosetta	washer		2
7	000.955.5.594	striscia gomma	rubber strip		1
8	128.256.00	vite	screw		1
9	298.418.00	guarnizione	gasket		1
10	000.955.1.040	robinetto	petrol cock		1
11	500.001.1.257	tubetto benzina 270 mm.	petrol pipe 270 mm.		1
12	000.966.2.010	parafango anteriore	f.mudguard		1
13	305.132.00	rosetta	washer		2
14	203.2064	rosetta	washer		2
15	214.408.00	rosetta	washer		2
16	132.302.00	vite	screw		2
17	173.516.00	vite	screw		4
18	000.950.1.241	rosetta	washer		2
19	000.912.1.279	maniglia	handgrip		1
20	500.201.4.062	carter coprimotore destro	r.engine crankc.half		1
21	500.201.4.063	carter coprimotore sinistro	l.engine crankc.half		1
22	000.950.4.428	carter copricatena destro	r.chain cover		1
23	000.950.4.060	copricatena sinistro	l.chain cover		1

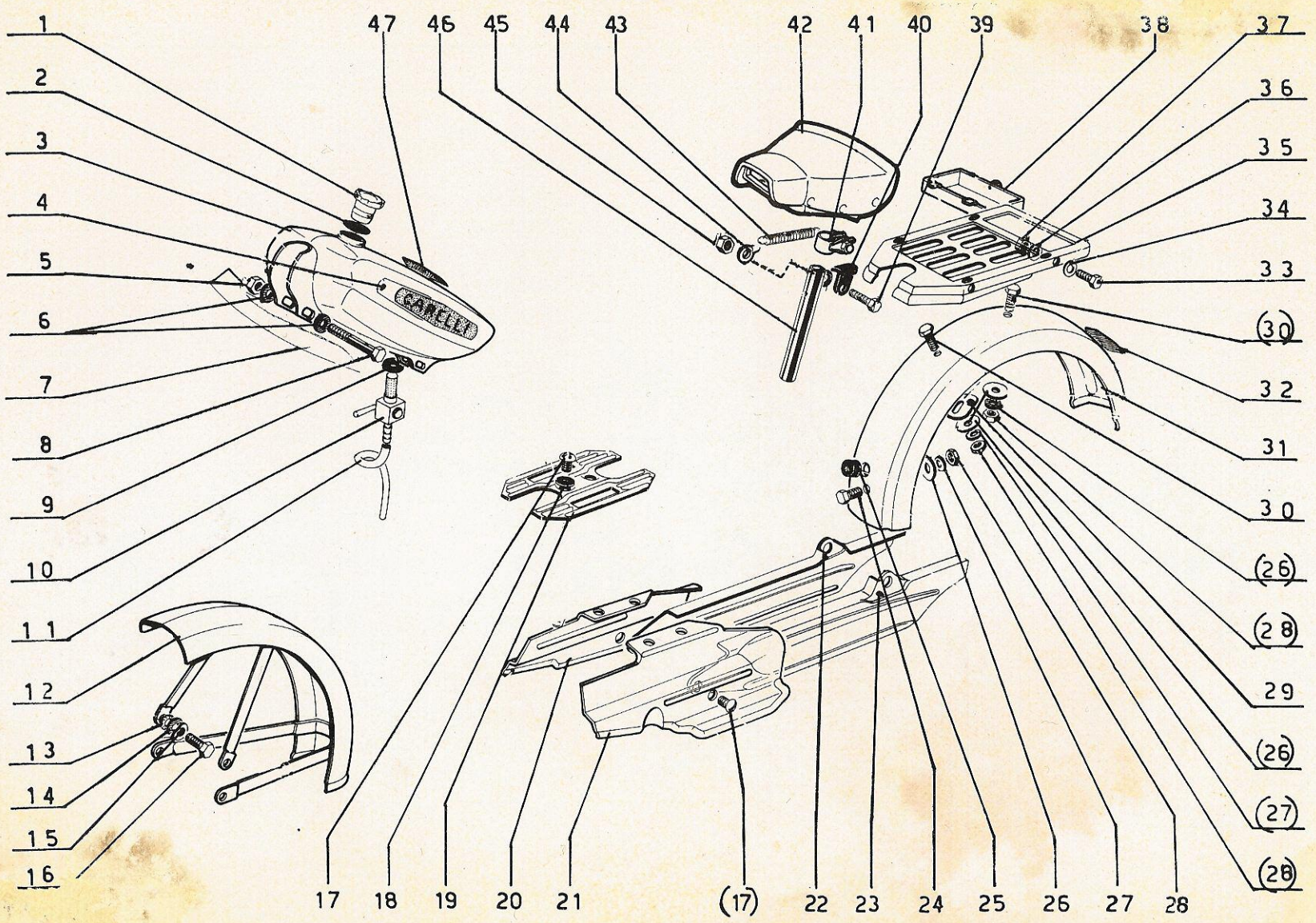
1
2
3
4
5
6
7
8
9
10
11
12
13
14
15
16
47
46
45
44
43
42
41
40
39
38
37
36
35
34
33
(30)
32
31
30
(26)
(28)
29
(26)
(27)
(28)
17
18
19
20
21
(17)
22
23
24
25
26
27
28

Nr. Fig. N draw.	Numero di ordinazione Part Number	Descrizione	Description	Description	Quan.tà Quan.ty
24	132.236.00	vite		screw	2
25	000.503.6.179	gommino passacavo		grommet	2
26	000.912.1.564	rosetta grande		big washer	4
27	213.836.00	rosetta		washer	4
28	210.411.00	dado		nut	4
29	500.301.1.364	piastrina		plate	1
30	132.239.00	vite		screw	2
31	000.966.1.010	parafango posteriore		r.mudguards	1
.	503.203.1.212	centina parafango poster.		r.mudguard bracket	1
.	504.451.3.519	distanziere per centina		spacer for bracket	2
32	501.751.7.212	decalcomania		decalc	1
33	132.312.00	vite fiss. anter.		front fix. screw	2
33	132.319.00	vite fiss. poster.		rear fix. screw	2
34	214.408.00	rosetta		washer	4
35	000.950.1.030	portapacchi		luggage carrier	1
36	213.840.00	rosetta		washer	4
37	210.416.00	dado		nut	4
38	000.950.1.600	borsa attrezzi		tool bag	1
39	132.443.00	vite		screw	1
44	213.849.00	rosetta		washer	1
45	210.422.00	dado		nut	1
47	000.966.7.216	decalcomania "Concorde"		"Concorde" decalc	1
		. non illustrati		. not illustrated	

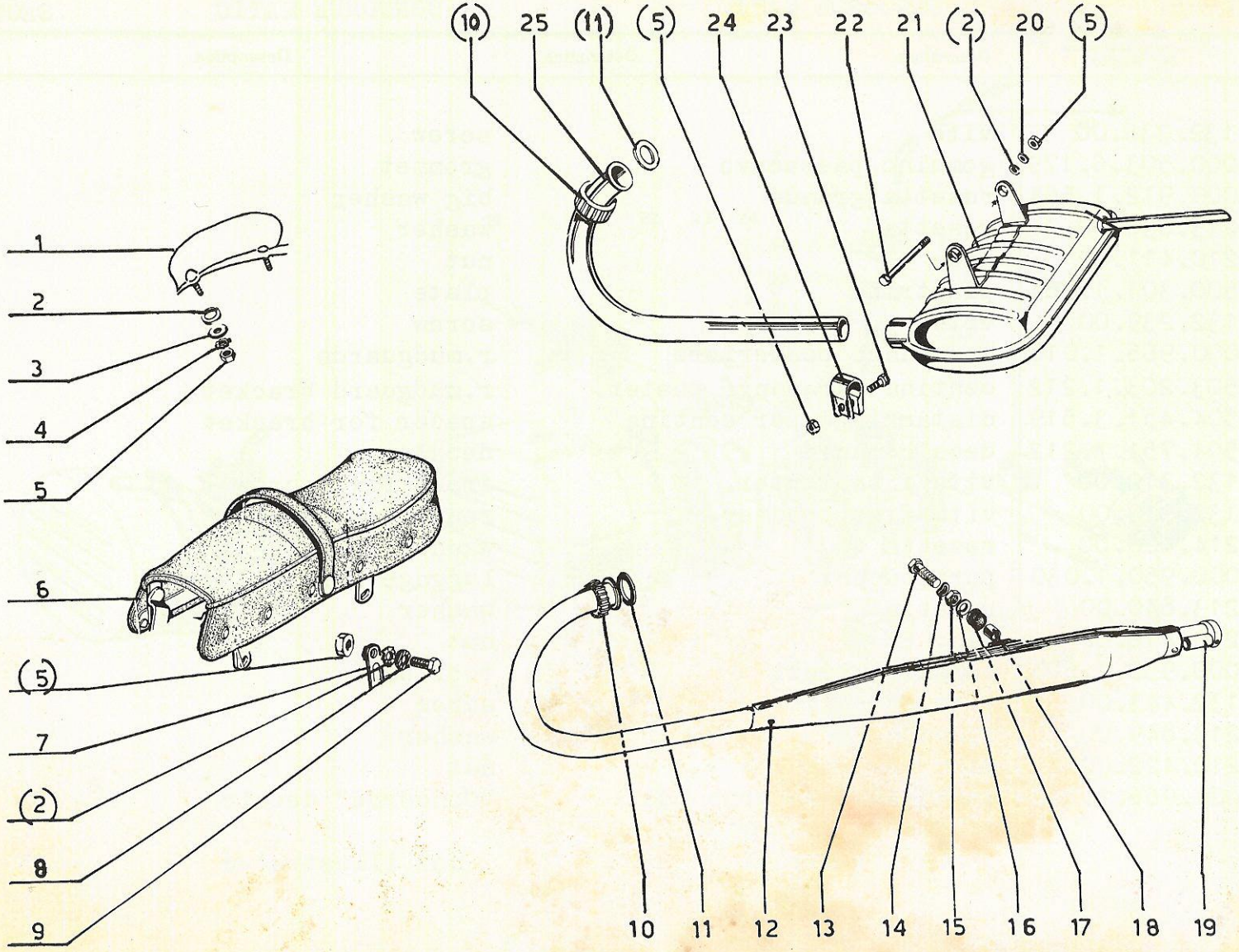
(10)
25
(11)
(5)
24
23
22
21
(2)
20
(5)
1
2
3
4
5
6
(5)
7
(2)
8
9
10
11
12
13
14
15
16
17
18
19

SELLA - SILENZIATORE
CONCORDE MATIC

SEAT - SILENCER
CONCORDE MATIC

TAV. SECT. 11ter

Nr. Fig. N draw.	Numero di ordinazione Part Number	Descrizione	Description	Description	Quan.tà Quan.ty
1	005.552.2.354	tagliavento	f. plate		1
2	213.840.00	rosetta	washer		5
3	000.912.1.564	rosetta grande	big washer		2
4	305.132.00	rosetta	t.washer		2
5	210.416.00	dado	nut		6
6	000.966.1.050	sellone	double seat		1
7	503.201.1.363	piastrina (nella borsa attr.)	plate (into tool bag)		2
8	214.408.00	rosetta el.	s.washer		2
9	132.314.00	vite	screw		2
10	000.352.3.281	ghiera	ring nut		1
11	000.315.3.233	guarnizione	gasket		1
20	305.131.00	rosetta	t.washer		1
21	500.204.3.510	silenziatore	silencer		1
22	151.023.00	vite	screw		1
23	132.320.00	vite	screw		1
24	043.351.3.288	fascetta	clamp		1
25	500.201.3.284	tubo scarico	exhaust pipe		1

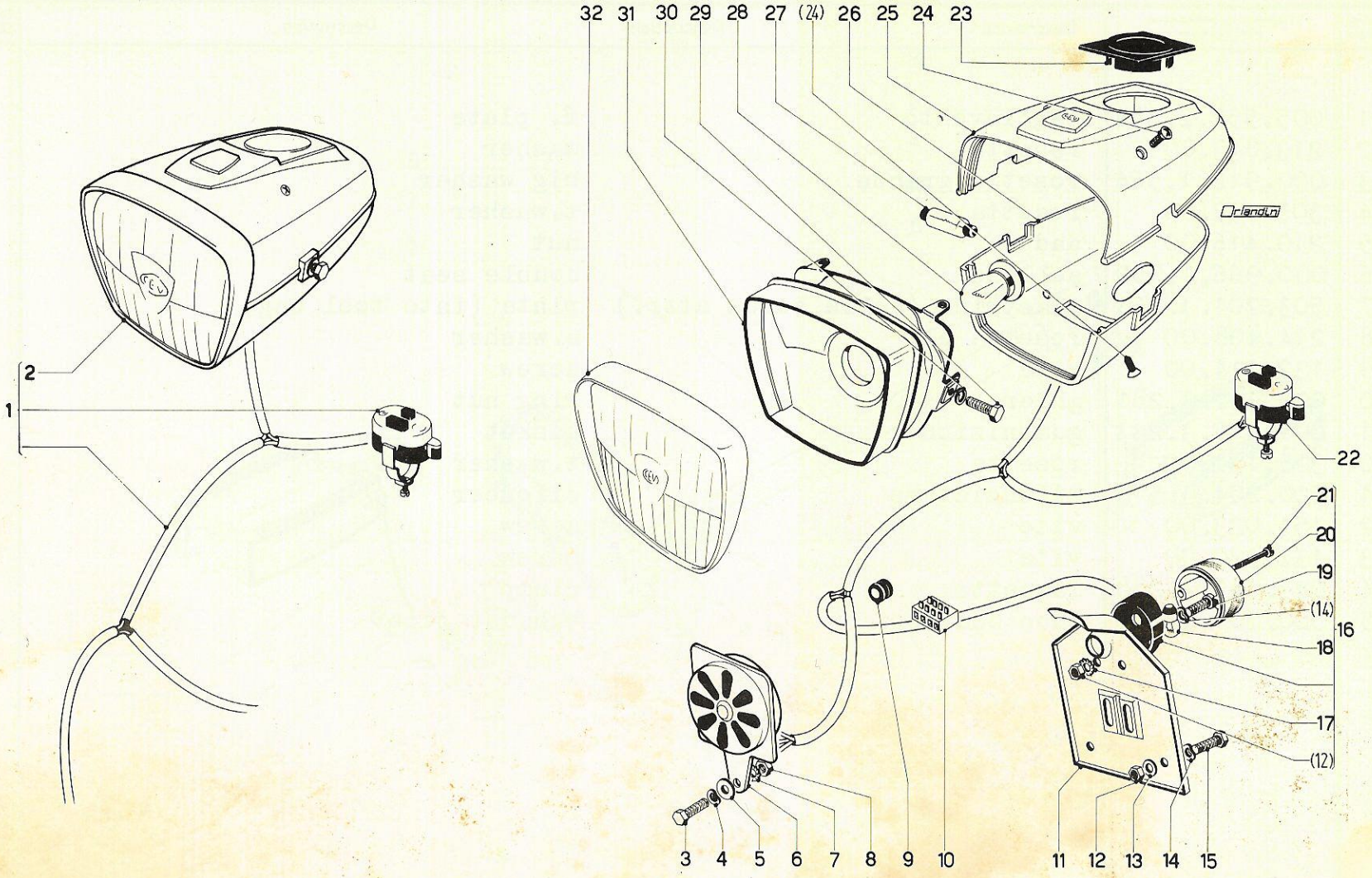
32 31 30 29 28 27 (24) 26 25 24 23
Orlandini
2
1
22
21
20
19
(14)
16
18
17
(12)
3 4 5 6 7 8 9 10 11 12 13 14 15

Nr. Fig. N. draw.	Numero di ordinazione Part Number	Descrizione	Description	Description	Quan.tà Quan.ty
1	503.203.6.360	equipagg.elettrico	headlamp set		1
2	503.203.6.100	proiettore	headlight		1
3	132.302.00	vite	screw		1
4	214.408.00	rosetta	washer		1
5	501.601.1.564	rosetta	washer		1
6	014.551.6.030	avvisatore acustico	horn		1
7	305.129.00	rosetta	washer		1
8	210.416.00	dado	nut		1
9	000.503.6.179	gommino	grommet		1
10	500.001.6.135	morsetto 4 posti	junction block 4 terminals		1
11	000.920.6.226	portatarga nudo	number plate bare		1
12	210.416.00	dado fiss.port.inf.fanal.	nut fix.numb.plate and tail lamp		4
13	213.840.00	rosetta	washer		4
14	214.408.00	rosetta	washer		2
15	132.307.00	vite	screw		2
16	000.919.6.200	fanalino post.c.portatarga	Tail light with number plate		1

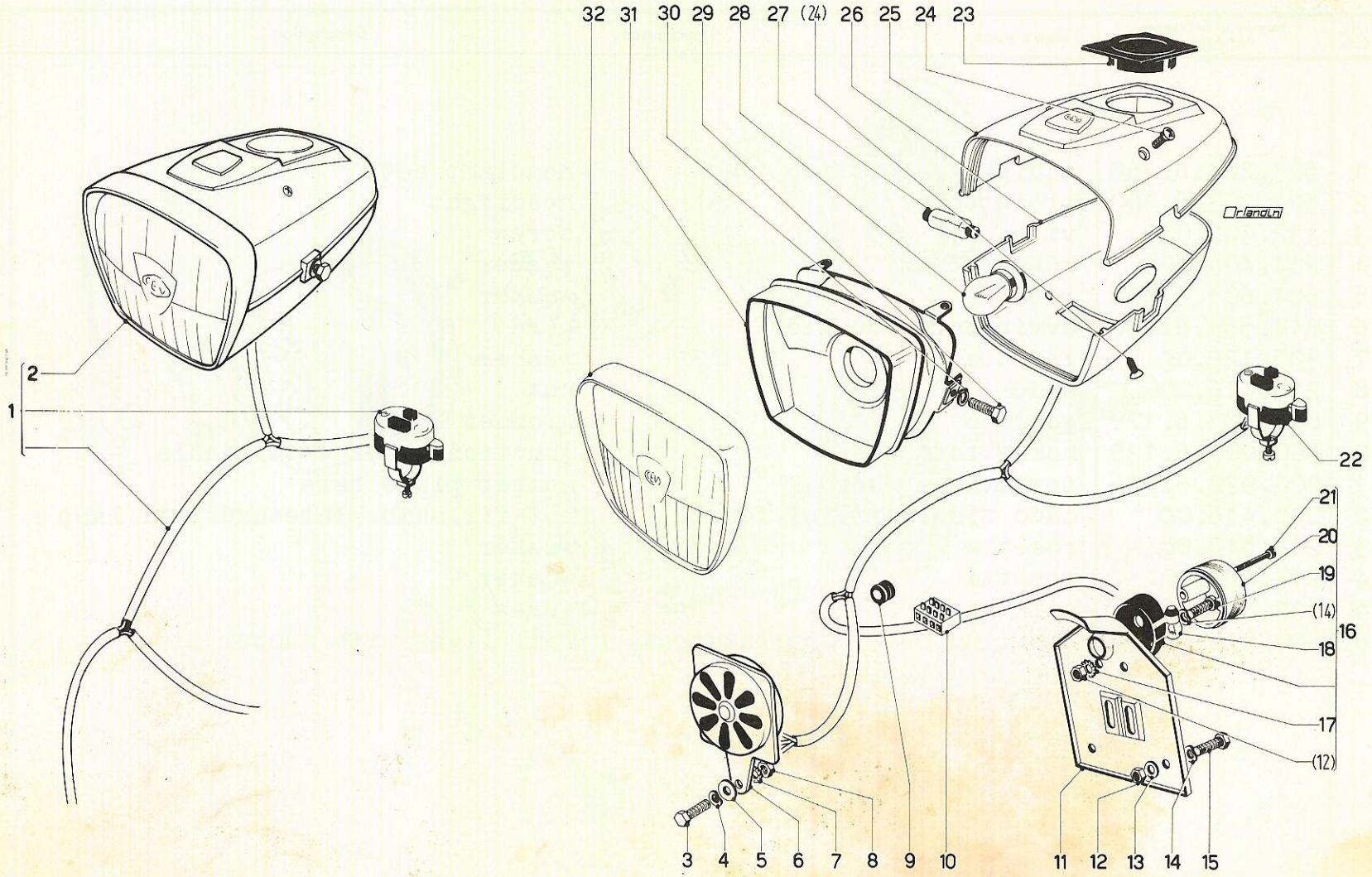
32 31 30 29 28 27 (24) 26 25 24 23
Orlandini
2
1
22
21
20
19
(14)
16
18
17
(12)
3 4 5 6 7 8 9 10 11 12 13 14 15

Nr. Fig. N. draw.	Numero di ordinazione Part Number	Descrizione	Description	Description	Quan.tà Quan.ty
16	502.851.6.200	fanalino post.s.portatarga	tail light without number plate		1
17	305.132.00	rosetta	washer		1
18	500.001.6.162	lampadina 6V - 6/18W	bulb 6V - 6/18W		1
19	166.408.00	vite	screw		2
20	000.574.6.222	catadiottro	r.reflector		1
21	000.574.6.514	vite	screw		2
22	500.901.6.300	commutatore	switch		1
23	012.551.6.117	copriforo	pluy-hole		1
24	012.551.6.115	vite	screw		4
25	012.551.6.103	semicalotta superiore	upper half shell		1
26	012.551.6.102	semicalotta inferiore	lower half shell		1
27	500.503.6.163	lampada siluro	festoon type		1
28	500.503.6.161	lampada bulbo	bulb type		1
29	132.302.00	vite	screw		2
30	214.408.00	rosetta	washer		2
31	012.551.6.190	gruppo parabola	reflector set		1
32	012.551.6.114	vetro	lensglass		1

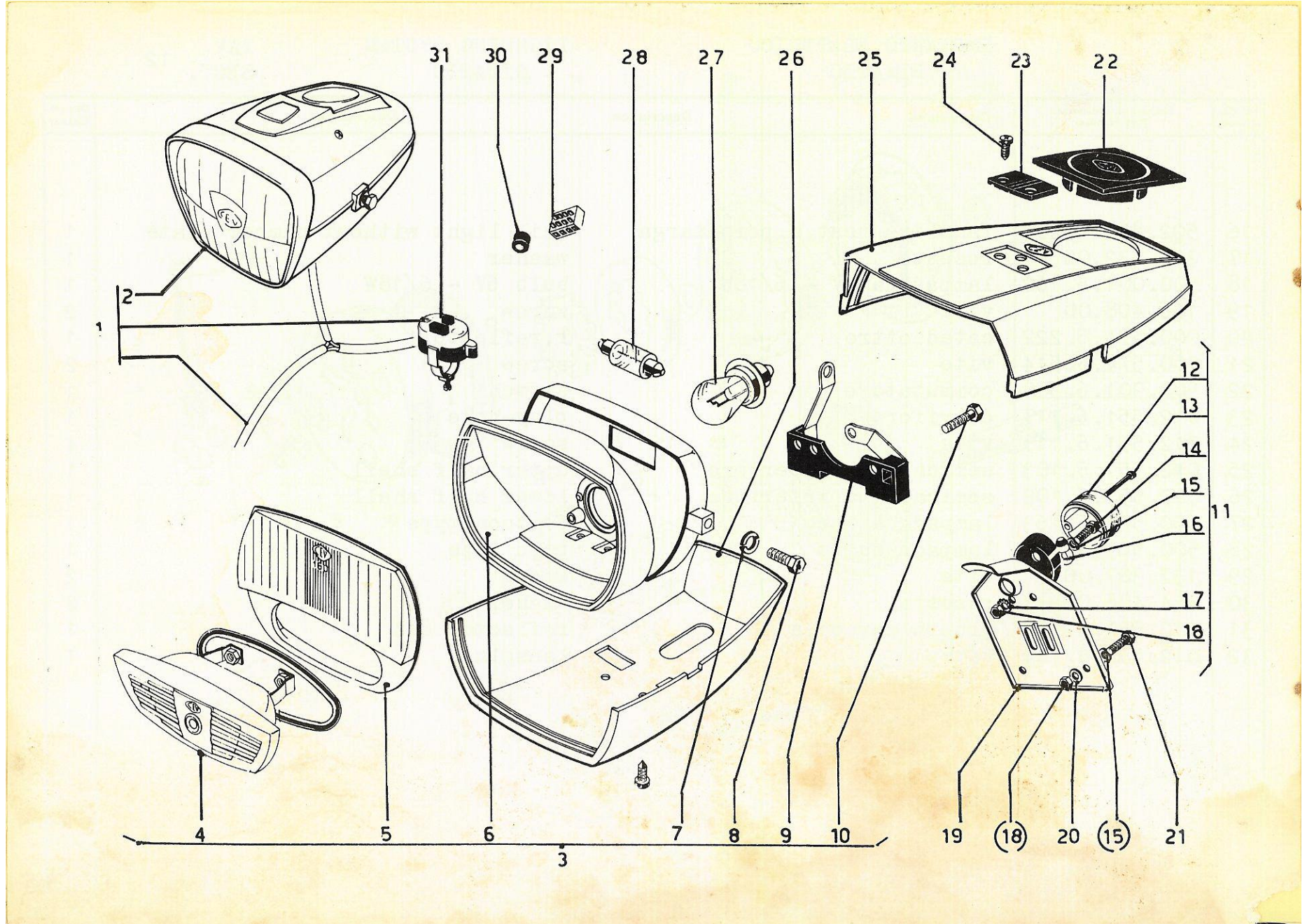
31
30
29
28
27
26
25
24
23
22
2
1
12
13
14
15
16
11
17
18
4
5
6
7
8
9
10
19
(18)
20
(15)
21
3

Nr. Fig. N draw.	Numero di ordinazione Part Number	Descrizione	Description	Description	Quan.tà Quan.ty
1	500.503.6.360	equipaggiamento elettrico cpl.	headlamp set		1
2	500.503.6.100	proiettore cpl.	headlight		1
3	500.201.6.240	gruppo ottico	reflector set		1
4	500.201.6.030	avvisatore acustico	horn		1
5	500.201.6.114	vetro	lensglass		1
6	500.201.6.190	parabola	shell		1
7	214.408.00	rosetta	washer		2
8	132.302.00	vite	screw		2
9	500.201.6.260	basetta	socket		1
10	500.201.6.514	vite	screw		2
11	000.919.6.200	fanalino post.c.portatarga	tail light w.number plate		1
11	502.851.6.200	fanalino post.s.portatarga	tail light without number plate		1
12	000.574.6.222	catadiottro	r.reflector		1
13	000.574.6.514	vite	screw		2
14	166.408.00	vite	screw		2

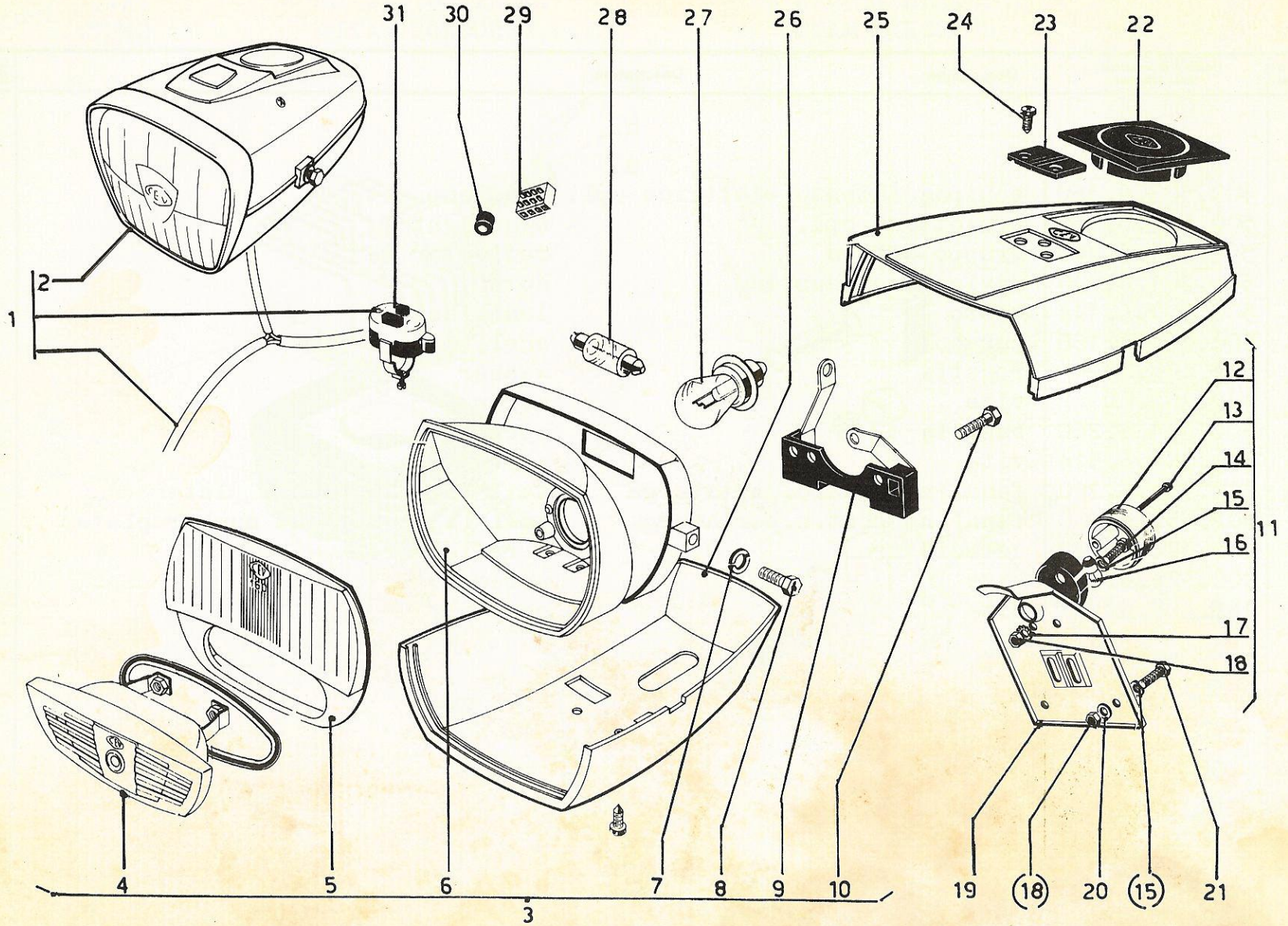
31
30
29
28
27
26
25
24
23
22
2
1
12
13
14
15
16
11
17
18
4
5
6
7
8
9
10
19
(18)
20
(15)
21
3

Nr. Fig. N draw.	Numero di ordinazione Part Number	Descrizione	Description	Description	Quan.tà Quan.ty
15	214.408.00	rosetta	washer		2
16	500.001.6.162	lampadina 6V - 6/18W	bulb 6V - 6/18W		1
17	305.132.00	rosetta	washer		1
18	210.416.00	dado	nut		1
19	000.920.6.226	portatarga	holder bare		1
20	213.840.00	rosetta	washer		2
21	132.307.00	vite	screw		2
22	500.201.6.117	copriforo	pluy-hole		1
23	500.201.6.239	spia verde	light hole		1
24	500.201.6.115	vite	screw		4
25	500.201.6.103	semicalotta superiore	upper half shell		1
26	500.201.6.102	semicalotta infer.	lower half shell		1
27	500.503.6.161	lampada bulbo	bulb 6V 20W		1
28	500.901.6.163	lampada siluro	festoon 6V 18W		1
29	500.001.6.135	morsetto 3 posti	junction block		1
30	000.503.6.179	passacavo	grommet		1
31	500.901.6.300	commutatore	switch		1

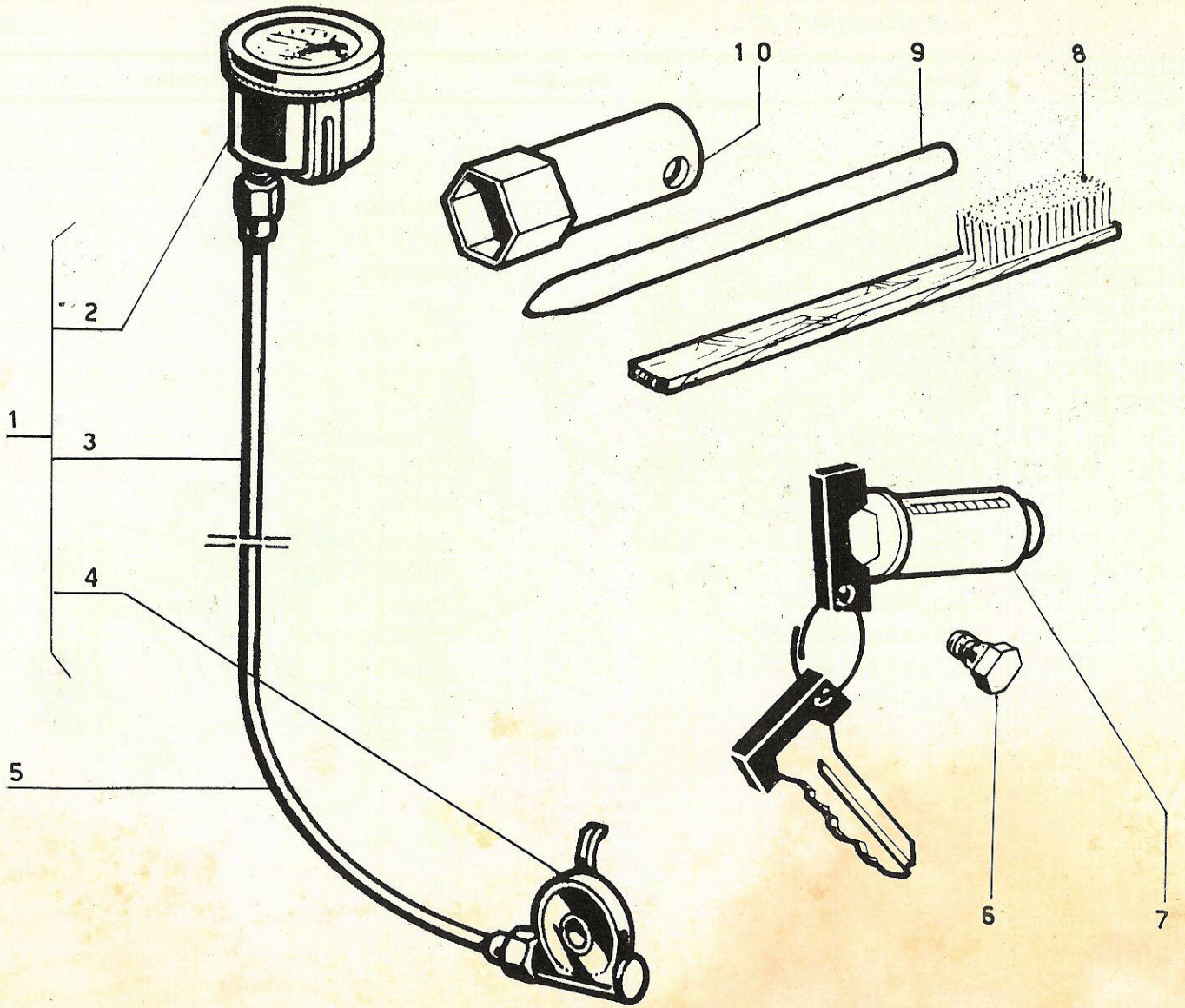
1
2
3
4
5
6
7
8
9
10

Nr. Fig. N draw.	Numero di ordinazione Part Number	Descrizione	Description	Description	Quan.tà Quan.ty
		BIMATIC			
1	503.201.0.144	equipaggiamento contamiglia	speedo-miles set		1
2	000.551.7.372	contamiglia	speedo-miles		1
3	000.929.7.386	trasmissione	speedo-cable		1
4	027.553.7.381	rinvio	speedo-drive		1
5	000.929.7.387	corda	innen-cable		1
		CONCORDE MATIC			
1	500.501.0.144	equipaggiamento contamiglia	speedo-miles set		1
2	000.551.7.372	contamiglia	speedo-miles		1
3	000.929.7.386	trasmissione	speedo-cable		1
4	000.912.7.381	rinvio	speedo-drive		1
5	000.929.7.387	corda	innen-cable		1
		BIMATIC - CONCORDE MATIC			
6	500.951.5.513	vite	screw		1
7	500.951.5.980	lucchetto cpl.	padlock cpl.		1
8	000.950.7.611	spazzolino	wire brish		1
9	000.309.9.113	spina	tommy bar		1
10	000.309.9.112	chiave	spark plug spanner		1

ORDINAZIONI PARTI DI RICAMBIO

Tali ordini devono essere fatti separatamente da qualsiasi altro argomento e riguardante un unico tipo di veicolo.

CITARE CHIARAMENTE

1) La quantità richiesta.
2) Il numero di disegno.
3) Descrizione del particolare, oppure il nr. di fig. e la tavola del partic. richiesto.
4) Numero di telaio e motore, ove possibile.
5) Indirizzo a cui devono venire spediti i particolari.
6) Mezzo con cui si desidera venga effettuata la spedizione.

G A R A N Z I A

In caso di difetto in garanzia, spedire tramite il Concessionario di zona, il pezzo franco di porto e corredato delle seguenti indicazioni:

— Numero di telaio e di motore.
— Chilometraggio percorso
— Descrizione del difetto.
— Data di vendita del veicolo.
— Nome ed indirizzo del Concessionario.

In mancanza di questi dati il pezzo non può venire riparato o sostituito.

La garanzia decade qualora non vengano impiegate parti di ricambio originali.

La decisione relativa ad un difetto in garanzia è di esclusiva competenza della casa costruttrice.

NEL PROPRIO INTERESSE ADOPERARE ESCLUSIVAMENTE **RICAMBI ORIGINALI.**

COMMANDES PIECES DE RECHANCE

Ces commandes doivent être passées à part de tous autres arguments et doivent se rapporter à un seul type de véhicule.

INDIQUER CLAIREMENT

1) La quantité demandée
2) Le numéro de dessin
3) Description de la pièce, ou bien le num. de fig. et la section du catalogue rélative
4) Numéro de cadre et de moteur, si possible.
5) Adresse où les pièces doivent être livrées
6) Façon de laquelle on désire faire effectuer la livraison.

G A R A N T I E

Au cas de défaut sous garantie, envoyer par l'entremise du Concessionaire la pièce franco de port avec les indications suivantes:

— Numéro de cadre et de moteur
— Kilométrage parcouru
— Description du défaut
— Date de vente du véhicule
— Nom et adresse du client
— Nom et adresse du Concessionaire

Faute de ces indications, la pièce ne peut pas être reparée ou remplacée.

La garantie déchoit lorsqu'on emploie des réchanges non originaux.

La décision concernante un défaut sous garantie est compétence exclusive du fabriquant.

DANS VOTRE INTERET N'EMPLOYEZ QUE DES **RECHANGES ORIGINAUX**

ORDERING for REPLACEMENT PARTS

Orders for replacement parts should be made on separate order forms confined to parts only.

PLEASE STATE CLEARLY:

1) The quantity required.
2) The part numbers.
3) Engine and frame numbers, when possible.
4) Description of parts, or figure and section numbers of the required items.
5) Address to which the parts have to be sent.
6) Method of despatch.

GUARANTEE CLAIMS

In the event of a claim for replacement of parts being under the terms of the guarantee, the parts in question should be forwarded to us carriage paid through your dealer together with the following particulars:

— Engine and frame numbers.
— Mileage covered.
— Full description of alleged fault.
— Date of purchase.
— Name and address of customer.
— Name and address of dealer (supplier).
— Unless the above particulars are coumplete claims cannot be entertained.
— The guarantee only applies to genuine spare parts.
— A decision concerning a guarantee claim can only be made by the company.

IN YOUR OWN INTEREST, USE ONLY **GENUINE SPARE PARTS.**

STABILIMENTO MECCANICO
E.TS MECANIQUE
WORKS

MONTICELLO BRIANZA
(Como) Italy

GRUPPO INDUSTRIALE

agrati-GARELLI

SOCIETÀ PER AZIONI

Direzione Generale - Main Office

MONTICELLO BRIANZA (Como)

CAP 22068 **Tel. (039) 948.491/2/3**

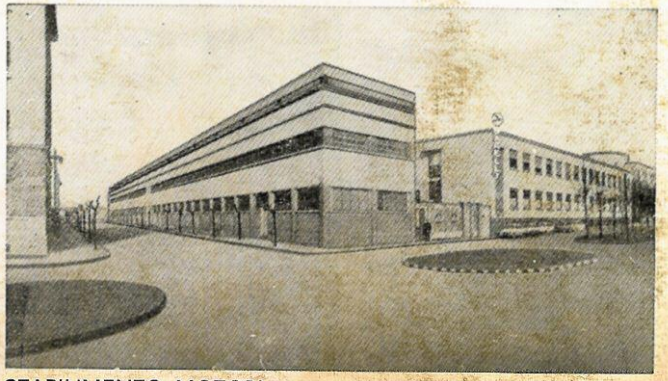

STABILIMENTO MOTORI
E.TS MOTEURS
ENGINEERING WORKS

SESTO SAN GIOVANNI
(Milano) Italy

1.200 - STAMPATO IL 31 GENNAIO 1974 - L. G. B.